HELTY®

Pure air for your home

Made in Italy

Sistemas VMI y confort interior

Catálogo técnico 2025

Mayo de 2025

Para respirar salud en cualquier lugar

Llevar una vida sana está indisolublemente ligado al aire que respiramos. En cualquier forma de vida, el aire es el primer nutriente y también el más importante. De media, una persona respira más de 12 000 litros de aire al día.

Con los sistemas VMI, el aire se renueva y purifica de una manera constante permitiendo respirar un aire más saludable.

Helty se compromete a mejorar la calidad del aire tanto en entornos profesionales como domésticos. Nuestra misión es **que se respire salud en cualquier lugar: en los hogares, en las oficinas, en las escuelas y en los espacios públicos.**
Lo hacemos ofreciendo a los diseñadores e instaladores de sistemas de ventilación una línea de soluciones innovadoras de **ventilación mecánica controlada:** sistemas descentralizados de doble flujo continuo bien diseñados y fáciles de instalar, con eficiencia energética y eficacia probada en la reducción de contaminantes.
El objetivo es que los interiores donde pasamos la mayor parte del tiempo sean más saludables, habitables y agradables.

HELTY

Índice de contenidos

	Quién es Helty	**6**
	El Grupo Alpac	7
	Caso práctico	8
	Sello de calidad CasaClima	10
	Validación BioSafe	11
	Conformidad con la directiva ErP	12
	Focus: La calidad del aire en interiores	14
	Cómo funciona Helty Flow	**16**
	Gama Flow	**18**
Novedades	Línea Flow-R	20
	VMI de pared	22
	VMI de pared - FlowULTRA	42
	VMI ocultable	50
	VMI para revestimiento FlowMANHATTAN	68
Novedades	VMI para escuelas y oficinas	76
Novedades	Sensores IAQ Indoor Air Quality	114
	Panel de control	116
Novedades	App Helty Home	118
	Filtros y recambios	119
	HCloud	120
	Recursos útiles	**122**
	Medio ambiente	122
	Las guías Helty	123

© Helty

Como Helty tiene una política de mejora continua de sus productos, nos reservamos el derecho de cambiar el diseño, las especificaciones y los datos de este catálogo sin previo aviso. Imágenes no contractuales.

Quién es Helty

VMI descentralizada, salubridad y ahorro energético como prioridad

Helty es la empresa del Grupo Alpac especializada en **soluciones descentralizadas de ventilación mecánica controlada y confort interior.** Trabajamos junto a ingenieros expertos en climatización, diseñadores e instaladores de sistemas, mayoristas de material de fontanería, consultores energéticos, expertos en salud de los edificios y constructoras para **difundir la cultura de un aire de calidad en espacios personales y profesionales.** Nos dedicamos exclusivamente a los sistemas de ventilación mecánica controlada **(VMC)** con alta filtración de aire y recuperación de calor: una **tecnología indispensable en los edificios** energéticamente eficientes y necesaria en la reestructuración para **evitar patologías propias de los edificios, aumentar su valor y cuidar el confort y la salud de las personas.**
Las soluciones **VMI desarrolladas y producidas por Helty íntegramente en Italia** son exclusivamente del tipo de **doble flujo continuo:** permiten intercambiar constantemente el aire de las habitaciones de forma equilibrada y con caudales variables, purificándolo de contaminantes, polen y partículas finas.

Certificaciones y asociaciones

En las viviendas que integran ventilación Helty, además del confort, también mejora la eficiencia energética. El recuperador de calor entálpico especial garantiza **un rendimiento de recuperación del calor del 91% certificado por TÜV.**
El rendimiento de los sistemas de ventilación Helty está reconocido por el **Sello VMI de Calidad CasaClima y validado por BioSafe.**
Helty es miembro de **AiCARR, CTI** (Comité Termotécnico Italiano).

ALPAC®

ELITE COMPANY

ITALIA BEST MANAGED COMPANIES

SOCIO LEAN ENTERPRISE CLUB FONDAZIONE CUOA

El grupo Alpac: tecnologías para una construcción avanzada

El Grupo Alpac ha sido siempre sinónimo de calidad, investigación e innovación en el sector de la construcción y el diseño. **A lo largo de nuestros 40 años de actividad** en el sector, hemos construido ladrillo a ladrillo una empresa sólida y estructurada capaz de expandir continuamente sus horizontes para responder de forma proactiva a las necesidades de cualquier obra. Hemos participado en numerosos retos importantes –como el proyecto **CityLife en Milán**– nacido de la colaboración con empresas y profesionales que nos han elegido porque hemos sabido demostrar nuestra capacidad de ofrecer tecnologías de alto rendimiento, hechas a medida para cada situación. Experiencias que exigieron compromiso, valentía y fuerza de voluntad para salir del camino marcado y ampliar el rango de acción.
Nuestra precisa estructura organizativa y tecnología de vanguardia nos permiten gestionar obras complejas de forma puntual, así como facilitar toda la documentación necesaria y elaborar calendarios con el progreso de los trabajos en sintonía con los demás operarios de la obra. **De 2019 a 2024, Alpac ganó el premio Best Managed Companies Award,** un galardón concedido por Deloitte para apoyar y recompensar la excelencia empresarial italiana.

Caso práctico

Complejo residencial Libeskind Citylife

Milán, arquitecto Daniel Libeskind

Edificio del «antiguo colegio Nardari»

Treviso, Archi-Plan Studio, renovación y rehabilitación energética de un edificio de principios del siglo XX en el centro histórico

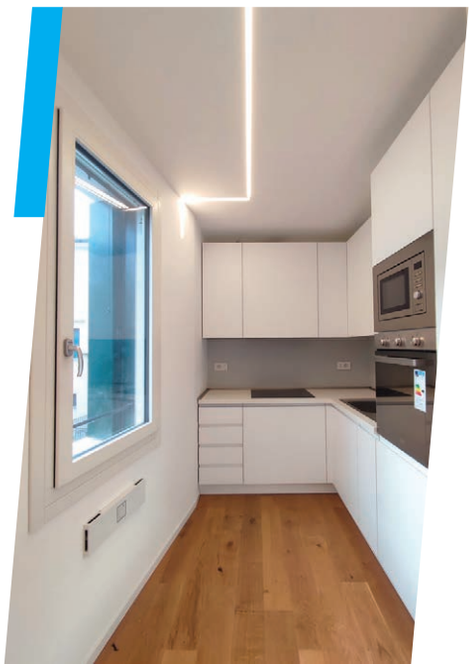

Balduina 142

Roma, RDP Costruzioni, Studio Marzullo, Socip, Complejo residencial de clase A

Complejo residencial Mezzocammino

Roma, Studio Transit, empresa Atlantico Costruzioni

Proyecto Sinfonia

Bolzano

Sello de calidad CasaClima

Garantía de calidad para clientes y diseñadores

Los sistemas de ventilación de Helty FlowEASY/PLUS/ELITE/ ULTRA y Flow40/120 han obtenido el sello «Calidad de Producto» de **la Agencia CasaClima de Bolzano.**

Los sellos de calidad de producto CasaClima tienen por objeto evaluar e **informar de forma transparente a clientes y diseñadores sobre las mejores soluciones del mercado** y representan una certificación fiable y autorizada en el sector de la construcción, concedida únicamente a los productos de construcción que cumplen criterios de alta calidad.

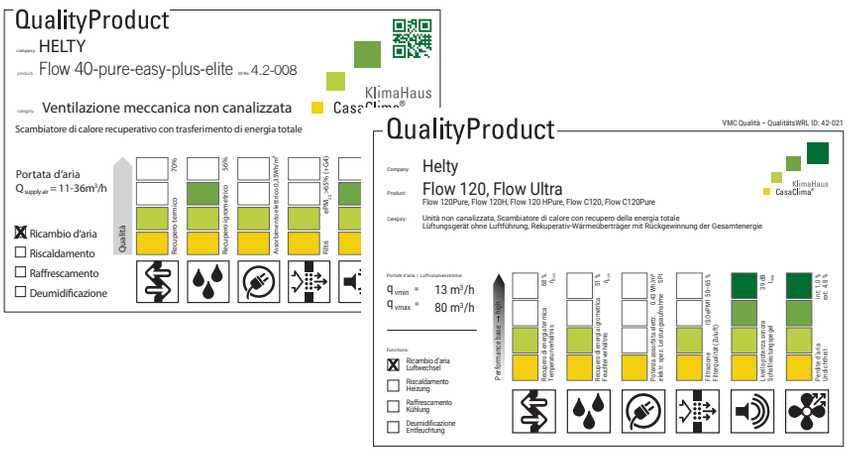

En concreto, el **Sello CasaClima de Calidad VMI** tiene en cuenta las cinco características principales de un sistema de ventilación contempladas en las normas **UNI EN13141-7/-8:** recuperación térmica e higrométrica, consumo eléctrico, filtración, acústica, fugas de aire, asignando a cada una de ellas un valor según su nivel de rendimiento.

La descripción del producto, los valores asignados y cualquier característica adicional de la máquina se incluyen en una etiqueta resumen, útil para que los usuarios elijan la solución más adecuada a sus necesidades.

Validación BioSafe

Para la protección de la salud y de la calidad del aire

Los sistemas Helty Flow han superado la ruta analítica, cumpliendo plenamente el **protocolo de certificación de salud ambiental BioSafe®** para la verificación, diseño y gestión del índice de calidad del aire interior en edificios energéticamente eficientes.

A través de un **protocolo de certificación patentado,** Biosafe ha sometido las soluciones VMI Helty Flow a un profundo análisis basado en estrictos estándares de calidad de emisiones. El estudio se realizó en dos niveles: mediante **la recolección y verificación de muestras de aire** con CG-MS (según UNI-EN-ISO 16000-9 y 16000-6) y mediante **mediciones ambientales** (según UNI-EN-ISO 16000-4 y UNI-EN-ISO 16017-2 con referencia a los requisitos UNI-EN 14412), mediante el uso del producto en el campo y el posterior análisis in situ de los efectos sobre la calidad del aire interior.

El Sello de Validación Biosafe® representa una garantía más de **bienestar habitacional,** tanto a nivel de diseño como de confort interior una vez finalizada la instalación.

certificato di validazione

Il protocollo di validazione Biosafe® nasce dall'esigenza di fare chiarezza all'interno di una realtà certificativa complessa e di fornire un unico marchio, autorevole e garantito, affinché produttori e consumatori possano trovare un contesto di dialogo condiviso, semplice, trasparente e sicuro.

Biosafe® valuta un prodotto da costruzione e/o un sistema impiantistico attraverso un processo di analisi bibliografica delle certificazioni già in possesso del produttore, lo studio delle prestazioni legate alle relative tecnologie "attive" e/o "basso-emissive" ed un approfondimento diagnostico diretto al fine di estrapolare le reali caratteristiche di prodotto legate all'indoor air quality.

- sulla base del sistema messo a disposizione da parte di **Helty s.r.l.** presso la nostra sede di Pistoia (PT) ed accuratamente analizzato:
  - prova sull'emissività di prodotto effettuata nel 2021 mediante prelievo in loco di n.2 campioni d'aria ed analisi degli stessi da parte dei laboratori SGS di Villafranca Padovana (PD) con CG-MS
- su quanto effettivamente e direttamente sperimentato sul campo (UNI 14412) attraverso l'utilizzo del suddetto sistema/prodotto e con l'analisi in loco dei sui effetti sulla qualità dell'aria interna,

Biosafe

certifica

il riconoscimento e la validazione dei sistemi di VMC puntuale **Helty Flow a parete(®), a scomparsa(®), a mobiletto(®) e la serie 800** nel proprio Protocollo di Certificazione di Salubrità Ambientale per la verifica, la progettazione e la gestione dell'indice di qualità dell'aria interna negli edifici ad altissima efficienza energetica.

Ai suddetti sistemi commercializzati da Helty s.r.l. potrà essere assegnato il seguente sigillo di qualità:

prodotto validato

Padova, 02/11/2021

Leopoldo Busa (AD Biosafe®)

Detto marchio, assieme ai relativi diritti, è una proprietà Biosafe®

biosafe.it

BS-034/21 Pag. 1 di 3

idazione

notorietà è parte integrante del presente Certificato
) e viene rilasciata al fine di attestare la veridicità

A DELL'ATTO DI NOTORIETA'
12/2000, n. 445)
/01/1973, residente a Padova in via Gabano n.8, CF
legato di Biosafe®, società a responsabilità limitata
05115960287, consapevole delle sanzioni penali, nel
, richiamate dall'art.76 DPR 28/12/2000, n. 445,
iaro
redatto il presente Certificato di Validazione sono in
ondenza dei requisiti prestazionali di prodotto al

segretezza e possono essere esibiti solo previa

i effetti di cui all'art. 13 del D.Lgs. 196/2003 (Tutela
o presente dichiarazione saranno trattati, anche con
e per le finalità del procedimento per il quale la

Leopoldo Busa (AD Biosafe®)

biosafe.it

BS-034/21 Pag. 2 di 3

Conformidad con la directiva ErP

Ecodiseño y etiquetado energético

Todos los sistemas de ventilación mecánica Helty cumplen plenamente los requisitos energéticos de la directiva europea ErP (Energy Related Products), creada con el objetivo de mejorar la eficiencia de los aparatos comercializados en la Unión Europea para fomentar la protección del medio ambiente.

La directiva comunitaria afecta a los sistemas de ventilación en dos ámbitos:

// **Directiva 2009/125/CE de diseño ecológico**
impone unos valores mínimos de rendimiento energético que deben alcanzar los aparatos domésticos. El reglamento de diseño ecológico sobre sistemas de ventilación (n.º 1253/2014) establece los requisitos de rendimiento energético que se aplican a los productos lanzados a partir del 1 de enero de 2016. Estos requisitos se reforzaron el 1 de enero de 2018.

// **Directiva 2010/30/UE Etiqueta energética**
exige que se evalúe la eficiencia energética del aparato (etiquetas de A a G) para promover la compra de productos más eficientes.

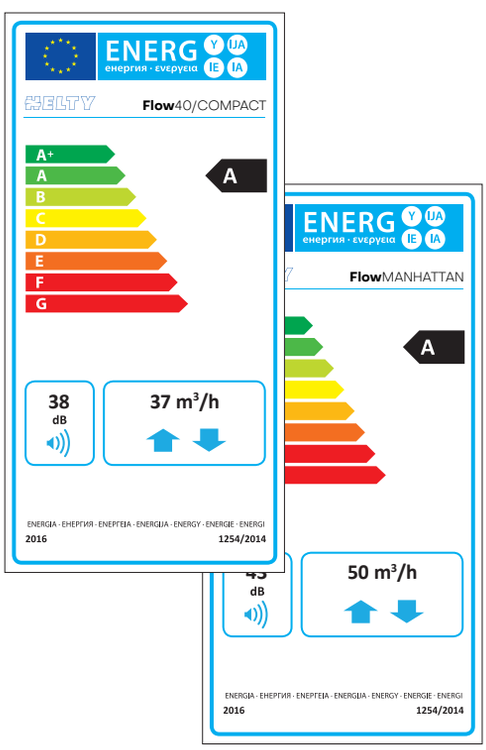

La calidad del aire en interiores

¿Qué respiramos?

Cada día **pasamos alrededor del 90% del tiempo en interiores,** principalmente en casa y en el lugar de trabajo. Los ambientes cerrados tienen una cantidad de aire limitada, que consumimos con cada respiración.
Una persona respira de media **22 000 veces al día** y hace circular por los pulmones unos **12 000 litros de aire.**

El aire interior está hasta 20 veces más contaminado

Para nuestra salud es importante respirar aire limpio, rico en oxígeno y libre de contaminantes que, lamentablemente, se acumulan y concentran precisamente en los ambientes cerrados y sin ventilación. Como confirman múltiples estudios, el **aire interior puede estar entre 5 y 20 veces más contaminado que el aire externo.** Sin una ventilación adecuada, el aire interior tiende a deteriorarse, saturándose de sustancias nocivas que pueden ser muy peligrosas para la salud. Entre los elementos nocivos podemos encontrar **polvos ultrafinos, humos, gases de combustión, formaldehído, compuestos orgánicos volátiles** liberados por detergentes químicos, pegamentos y materiales de decoración. Además, hay contaminantes de origen biológico –microorganismos como **alérgenos, mohos, bacterias, virus** transmitidos por aerosoles– y de origen físico, como el temido **gas radón.**

Principales contaminantes e impacto en la salud

Partículas finas

Provocan irritación de ojos, nariz y garganta y problemas respiratorios, dolores de cabeza, fatiga y baja concentración. El contacto prolongado puede provocar enfermedades cardíacas y respiratorias.

Virus

Los agentes virales pueden propagarse simplemente al toser o respirar y circular en el aire en forma de bioaerosoles durante un tiempo.

Mohos

Liberan esporas perjudiciales para la salud que causan alergias.

Humedad

Provoca condensación, moho y la proliferación de ácaros del polvo.

COV

Son sustancias presentes en el aire, incluido el formaldehído, que causan posibles irritaciones de las vías respiratorias o problemas del sistema nervioso central.

Radón

Es un gas radiactivo inodoro e incoloro de origen natural que se desprende del suelo. Se considera la segunda causa de riesgo de cáncer de pulmón.

CO_2

En concentraciones excesivas, como cuando se siente la sensación de aire viciado, provoca dolores de cabeza y dificultad para concentrarse.

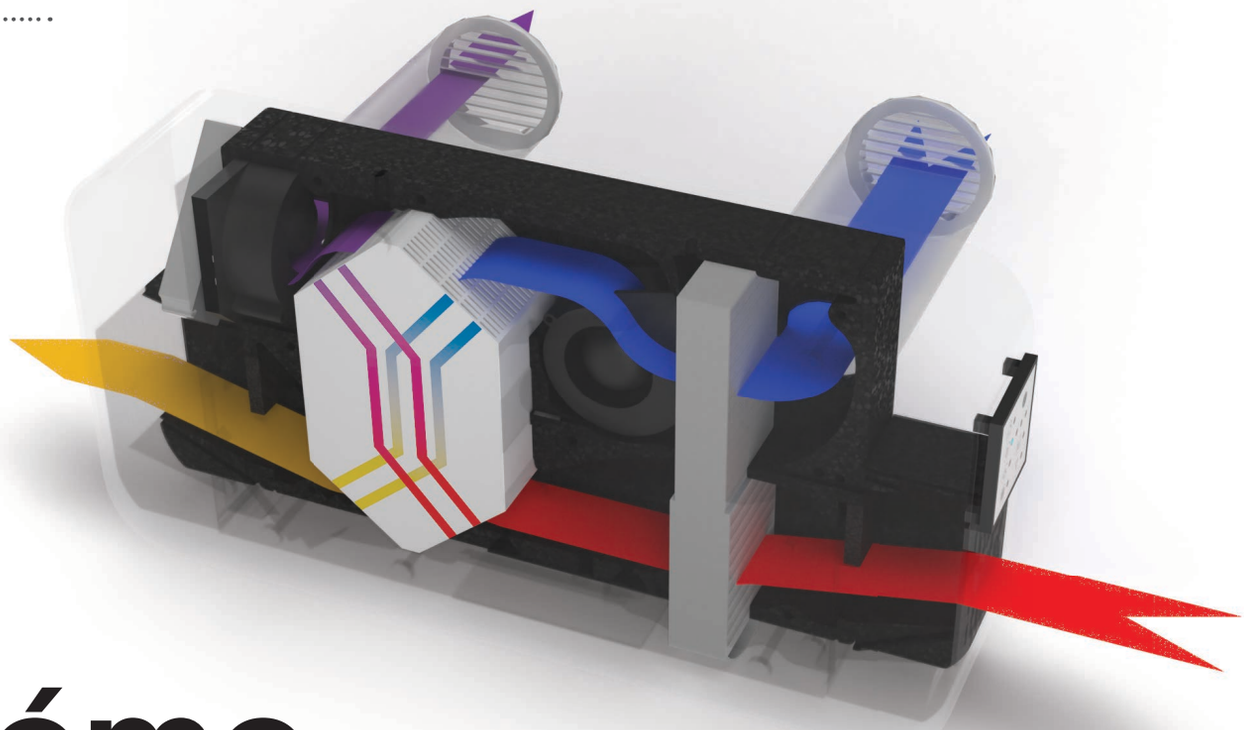

Cómo funciona

aire de salida aspirado desde el interior
aire viciado expulsado al exterior
aire externo renovado
aire de entrada filtrado y precalentado

Helty Flow: renovación continua y filtración del aire

Todas las unidades de ventilación Helty son **VMI descentralizadas de doble flujo continuo** con flujos de aire cruzados a contracorriente.
El aire de salida, cargado de humedad y CO_2, se aspira del ambiente interior y se introduce en el intercambiador de calor, donde –sin que haya contacto entre los dos flujos– cede su calor al flujo de aire entrante, que se introduce simultáneamente desde el exterior. **El aire de renovación rico en oxígeno se precalienta y se purifica** por un filtro de alto rendimiento que detiene la contaminación, las partículas y el polen. Esta tecnología permite un **intercambio de aire constante y equilibrado** en habitaciones cerradas, lo que garantiza un **rendimiento superior** en términos de eficiencia energética, purificación del aire y confort interior.

Salud y ahorro energético

El **ahorro de energía** se maximiza gracias al intercambiador de calor entálpico, que **recupera hasta el 91% de la energía térmica, tanto en verano como en invierno** con un rendimiento certificado por TÜV SÜD según la norma EN 13141-8. El **filtro ePM2.5 65%** impide la entrada no solo de polvo y polen, sino también de partículas PM10 y PM2.5, lo que protege la **salubridad del aire** que se respira en el hogar. El funcionamiento silencioso y los valores verificados de reducción del ruido en la fachada contribuyen a asegurar un **confort acústico óptimo.**

Beneficios de la VMI

garantiza un aire fresco y rico en oxígeno

contrarresta la propagación de virus y bacterias en el aire

filtra el aire externo de partículas finas y polen

elimina el exceso de humedad, combatiendo los problemas de condensación y moho

diluye el CO_2 y los contaminantes dispersos en el aire interior

disminuye los alérgenos y los ácaros

reduce los humos y los olores

mitiga el riesgo de gas radón

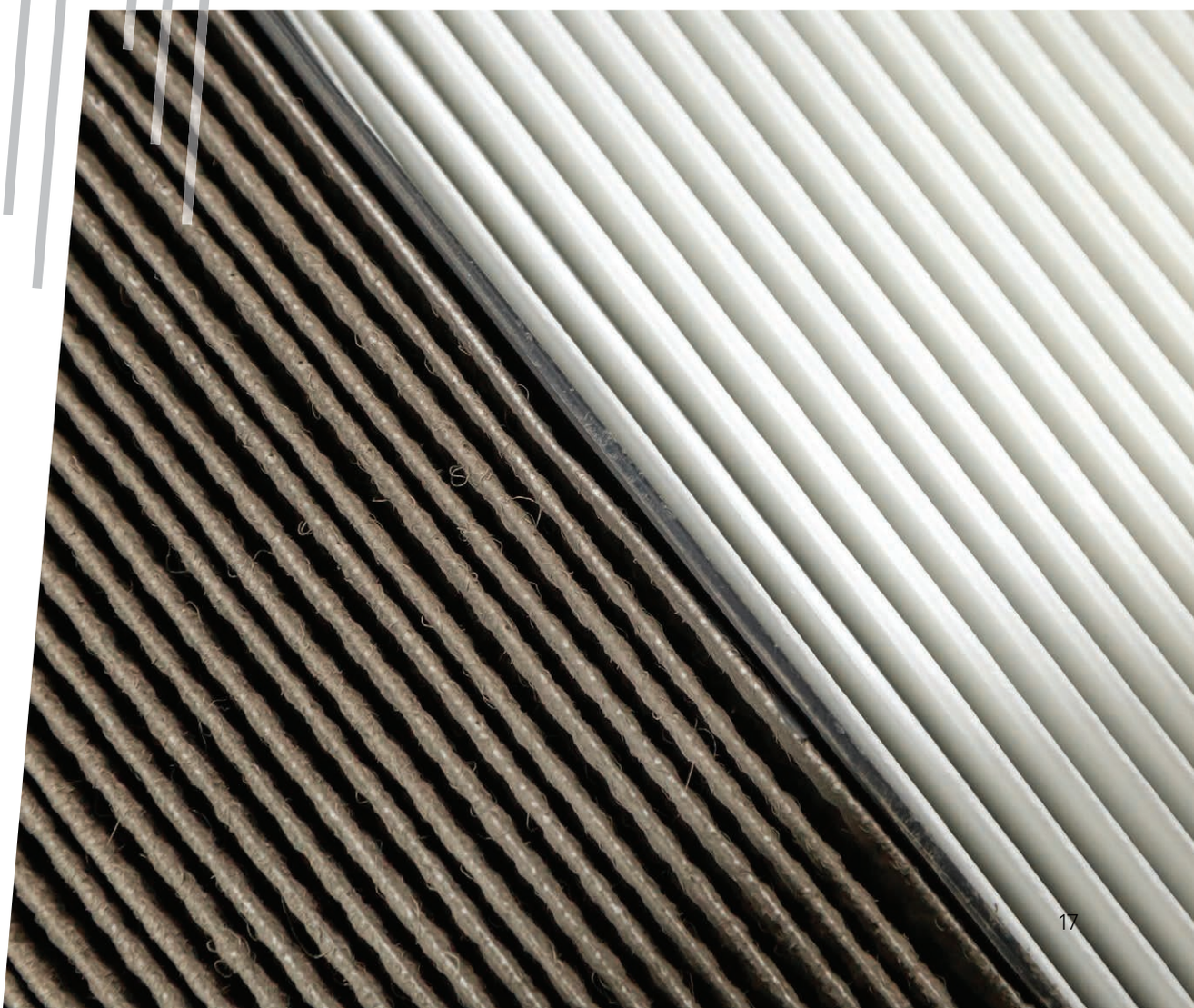

Gama VMI Flow

De pared

Sistemas individuales para la modernización de edificios existentes

FlowEASY/EASY-R

FlowPLUS

FlowELITE

FlowULTRA/ULTRA-R

Ocultable

Sistemas empotrados para proyectos de reforma y obra nueva

Para rehabilitación

Sistema patentado de VMI instalada en el revestimiento exterior, sin impacto en la fachada

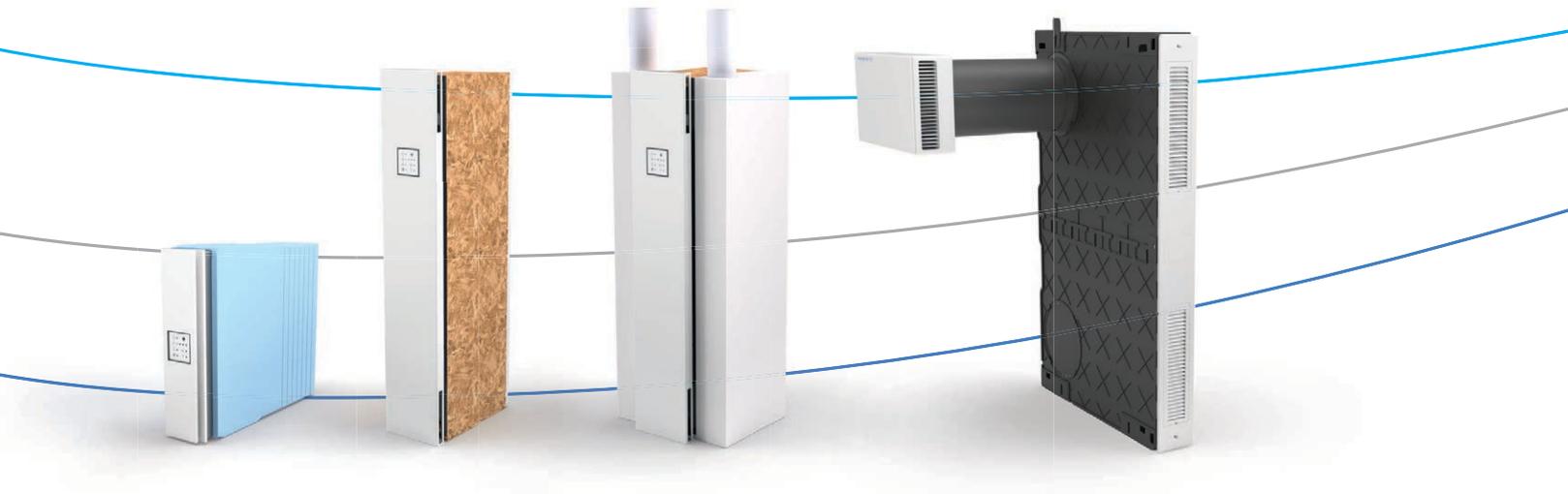

Flow40

Flow120

Flow©120

FlowMANHATTAN

Descubre todos
los detalles de los
productos

Para escuelas y oficinas

Sistemas de intercambio de aire y desinfección en escuelas, oficinas, laboratorios y pequeñas empresas

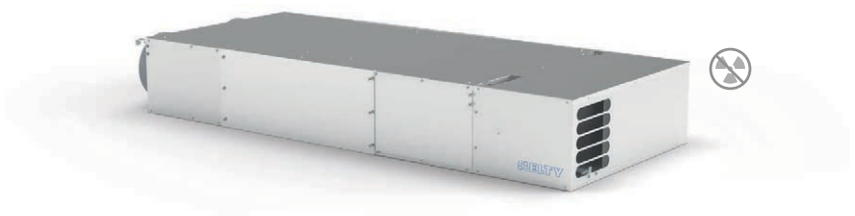

Flow400Steel/400-RSteel

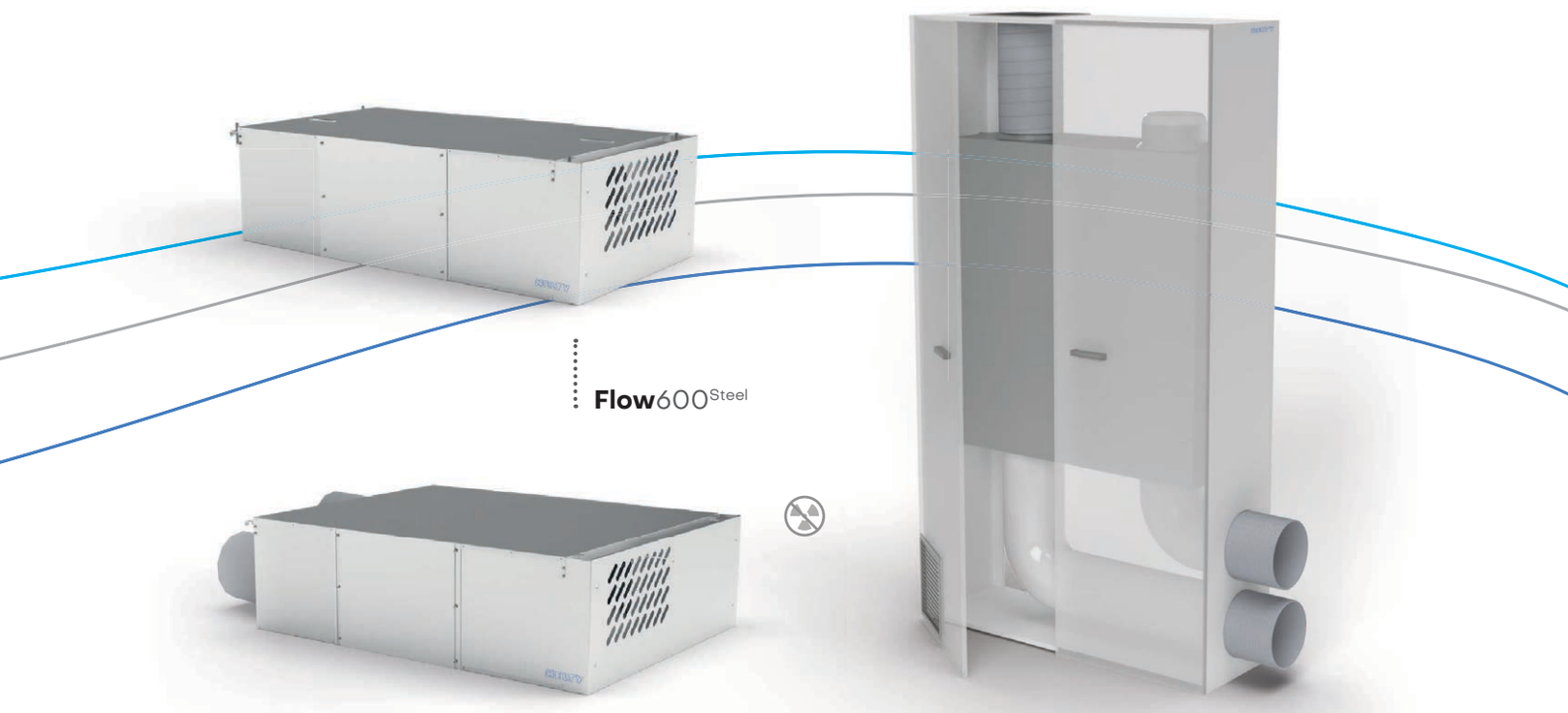

Flow600Steel

Flow800/800Steel/800-RSteel
Flow800Silent/M800

Flow1000/1000Steel
Flow1000Silent/M1000

Nueva Línea Flow-R

Soluciones VMI dedicadas a mitigar eficazmente el riesgo de radón

Nace la nueva línea **Helty Flow-R,** una innovadora serie de **soluciones VMI descentralizadas,** pensadas para **mitigar el riesgo del radón.** La Línea-R incluye cuatro modelos diferentes de unidades de ventilación, diseñados para responder eficazmente a las necesidades de reducción de riesgos tanto en el sector residencial como en el terciario:

// **FlowEASY-R | FlowULTRA-R**
Ideal para una modernización con colocación de pared en contextos residenciales

// **Flow400-R**
perfecta para instalarse en aulas y oficinas de pequeñas dimensiones

// **Flow800-R**
diseñada para instalarse en espacios grandes, como escuelas y oficinas open space.

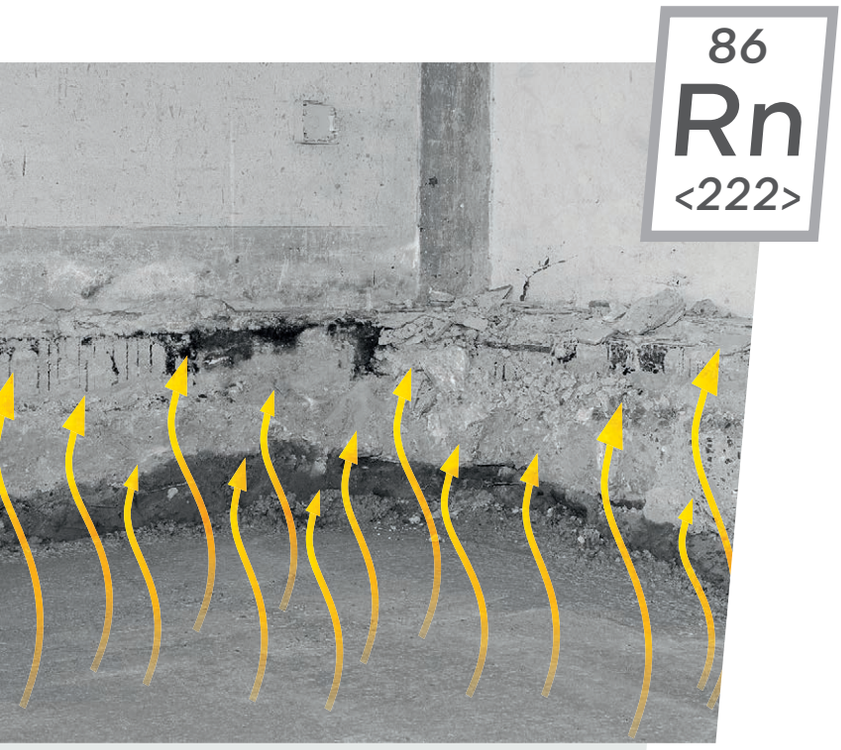

VMI para una gestión inteligente del riesgo de radón

Los productos de la línea Radon Helty están diseñados para ofrecer una **solución eficaz** y **poco invasiva** en la **gestión del riesgo de radón.** Las unidades VMI se pueden programar de forma remota, estableciendo escenarios de funcionamiento personalizadas; o calibrarse in situ, en función de la emisividad de gas radón detectada en el ambiente.

Gracias al **panel Cloud** wifi, las versiones ULTRA-R, 400-R y 800-R permiten gestionar en remoto a través de la App Helty Home, o directamente desde la plataforma web HCloud. La opción **Escenarios Radón** permite gestionar mejor la **mitigación del riesgo de radón** a través de configuraciones personalizadas de las unidades: programando el desequilibrio de la máquina, se pueden diversificar los caudales de entrada y extracción, manteniendo las configuraciones de desequilibrio a diferentes velocidades.
Para estos modelos también está disponible bajo pedido el **Radon Monitor, un sensor de presencia de radón** que permite una monitorización activa del gas para una respuesta adaptativa y automática en función de umbrales de intervención programables por el usuario.

VMI de pared

Sistemas individuales para la modernización de espacios reducidos de edificios existentes

Modelo	**Flow**EASY		**Flow**PLUS	**Flow**ELITE
Versión	STD	R	STD	STD
Temporizador	●	–	–	–
Nocturno	●	●	●	●
Hiperventilación	●	●	●	●
Señal de sustitución filtros	●	●	●	●
Sensor higrométrico	–	–	●	●
Sensor CO_2 y COV	–	–	–	●
Escenario Radón [1]	–	opcional	–	–
Sensor Radón [1]	–	opcional	–	–
Funcionam. en sobrepresión	–	●	–	–
Color Trust	–	–	●	●
Iluminación LED	–	–	–	●
Mando a distancia IR	●	●	●	●
LED de panel On/Off	–	●	●	●
App Helty Home	–	opcional [1]	●	●
Código	**1VMC01010**	**1VMC01023**	**1VMC01012**	**1VMC01013**

1. Necesario conectar el panel de control Cloud

HELTY

Flow
EASY/EASY-R

Compacta y funcional

FlowEASY representa el punto de partida de los sistemas de ventilación mecánica controlada por puntos con recuperación de calor Helty. Extrae el aire viciado de los espacios interiores e inyecta aire nuevo, oxigenado y limpio, gracias a un **filtro especial combinado ISO Coarse 90% + ePM2.5 65%.** Las dimensiones tan compactas de Flow EASY hacen que resulte adecuada también para la colocación en espacios reducidos. Ideal para un reacondicionamiento sin preocupaciones, FlowEASY está diseñada para ofrecer las ventajas y el confort de la **VMI de doble flujo continuo** a las estancias de edificios ya habitados, donde se necesita un intercambio de aire adecuado incluso por la noche, gracias al modo nocturno. Ideal para dormitorios y estancias de hasta 20 m², FlowEASY se instala fácil y rápidamente, tanto en horizontal como en vertical: basta con dos agujeros pasantes de 8 cm en el muro perimetral y una conexión eléctrica. El mantenimiento se reduce a lo esencial, basta con sustituir el filtro de forma autónoma cuando lo indique el LED de aviso del panel.

El radón bajo control con la versión FlowEASY-R

Diseñada para mitigar eficazmente el radón en entornos residenciales, FlowEASY-R es perfecta para aplicaciones de modernización en viviendas habitadas. Una solución a tu alcance, para reducir significativamente la concentración de radón gracias al aporte de la VMI.

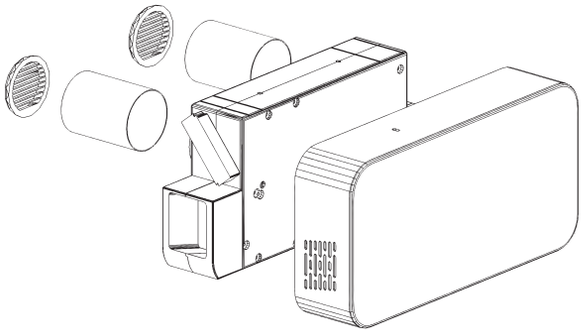

Gracias al mando a distancia de infrarrojos incluido, es fácil de usar desde cualquier lugar de la habitación.

91%
Eficiencia de recuperación térmica

18dB(A)
Presión sonora

42m³/h
Caudal de aire máximo

ISO Coarse 90% + ePM2.5 65%
Filtración de aire de entrada

-36.7kWh/m²a
Consumo energético SEC (clima templado)

Classe Energetica A

Datos técnicos

Funciones y características	**U.M.**	**Flow**EASY	
Versión		STD	R
Temporizador		●	–
Nocturno		●	●
Hiperventilación		●	●
Señal de sustitución de filtros		●	●
Escenario Radón [1]		–	opcional
Sensor Radón [1]		–	opcional
Mando a distancia IR		●	●
LED de panel On/Off		–	●
App Helty Home [1]		–	opcional
Panel de control		integrado en la máquina	
Caudal de aire	m^3/h	10/17/26/37/42[2]	
Regulación del caudal		4 niveles + hiperventilación	
Potencia consumida	W	3.6/5.5/9/17.5/20[2]	
Tensión de alimentación	Vca	230	
Consumo de corriente máx. [3]	A	0.17	
Peso	kg	7	
Dimensiones del producto (An x Al x Pr)	mm	566 x 280 x 177	
Orificios testigo	mm	2x Ø80	
Orientación de instalación		horizontal y vertical	
Intercambiador de calor		entálpico de flujos cruzados contracorriente	
Eficiencia de recuperación térmica	%	91	
Bypass (freecoling/freeheating)		electrónico manual	
Nivel de ruido [4]	dB(A)	29.5/39.9/42/50.7	
Presión sonora [5]	dB(A)	18/23.4/30.5/39.2	
Dn,e,w (reducción de ruido de fachada)	dB	45	
Filtro de entrada		ISO Coarse 90% + ePM2.5 65%	
Filtro de salida		ISO Coarse 70%	
Modbus RTU rs485		–	Sí [6]
Clima de referencia		frío / templado / cálido	
Etiqueta energética (frío/templado/caliente)		A+ / A / E	
SEC (frío/templado/caliente)	kWh/m^2a	-73.8 / -36.7 / -13.3	
Clase de fuga [7]		U1	
Sensibilidad a los cambios de presión [7]		S1	
Tensión del aire interior/exterior [7]		N/D	
De serie		manual de instalación, manual del usuario final, plantilla de instalación, filtro VMI, 2 rejillas exteriores blancas, 2 conductos de aire Ø80 de 500 mm, kit de fijación a la pared, mando a distancia IR con baterías	
Código		**1VMC01010**	**1VMC01023**

1. Necesario conectar el panel de control Cloud
2. En modo de hiperventilación
3. Con tensión de alimentación de 230 Vca
4. Según UNI 3744:2010
5. Medida en un ambiente semianecóico de 30 m² a una distancia de 3 m
6. Se pierde la funcionalidad del panel de control Cloud
7. De conformidad con EN 13141-8:2014-09

Accesorios y recambios

Artículo	Tipología	Código
Plantilla de instalación FlowEASY	Accesorios	4MKT00000729
Soporte de fijación para paredes débiles	Accesorios	1VMC99771
Mando a distancia IR	Accesorios	4VMC00000900
Panel de control Cloud + cable 800 mm	Accesorios	1VMC99140
Junta 100 mm VMI de pared	Accesorios	1VMC99027
Salida para fachadas ventiladas + rejillas VMI de pared	Accesorios	1VMC99130
Rejillas externas Ø80 mm de plástico	Recambios	1PVCVMC00020
Rejillas externas Ø100 mm de plástico	Recambios	1PVCVMC00011
Rejillas externas Ø100 mm de aluminio	Recambios	4VMC00000762
Tubo L 500 mm + 2x rejillas Ø80 mm	Recambios	1VMC99048
Tubo L 500 mm + 2x rejillas Ø100 mm	Recambios	1VMC99901
Monitor Radón [1]	Accesorios	4VMC00000901
Monitor CO_2 [1]	Accesorios	4VMC00000902
Monitor IAQ [1]	Accesorios	4VMC00000903
Filtro ePM1 80% + Coarse70% x10	Filtros	1VMC99772
Filtro ePM1 80% + Coarse70% x30	Filtros	1VMC99773
Filtro ePM2.5 65% + Coarse70% x10	Filtros	2VMC00000098
Filtro ePM2.5 65% + Coarse70% x30	Filtros	2VMC00000092

1. Requiere panel de control Cloud

Gráficos caudal – prevalencia

A Prevalencia
B Caudal
1 Velocidad supermínima (nocturna)
2 Velocidad 1
3 Velocidad 2
4 Velocidad 3
5 Velocidad 4
6 Hiperventilación

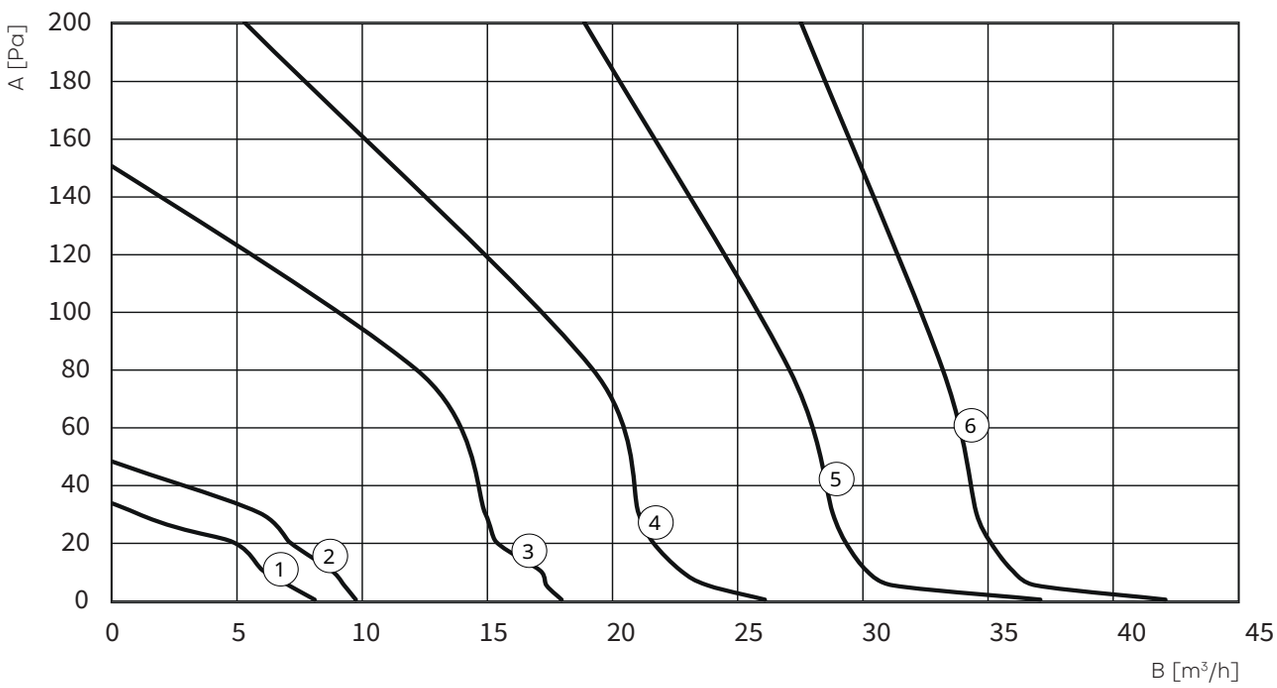

Dibujos dimensionales

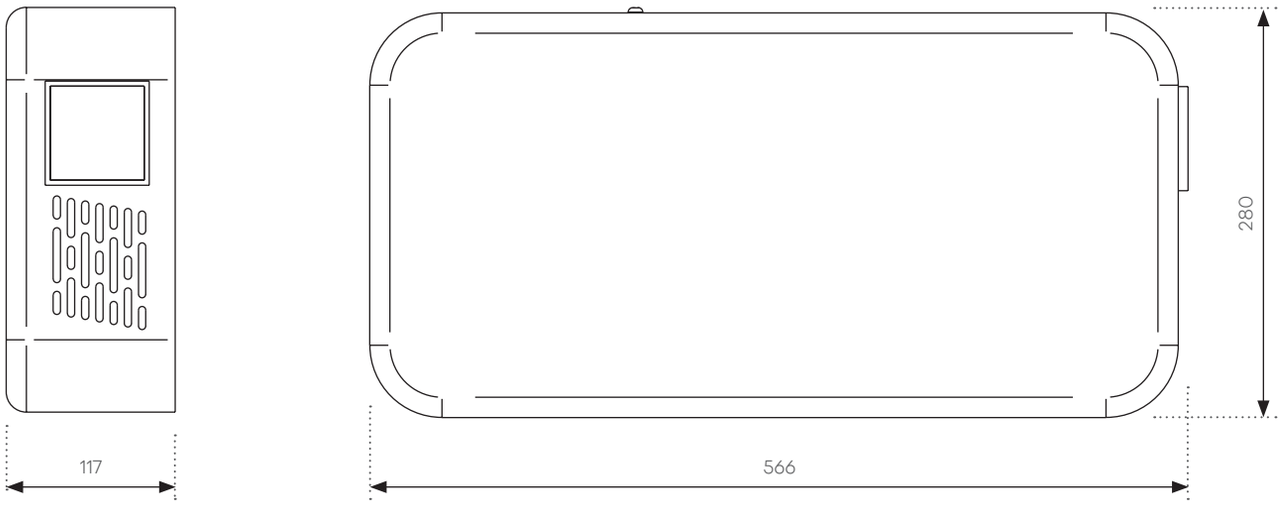

Zonas libres recomendadas

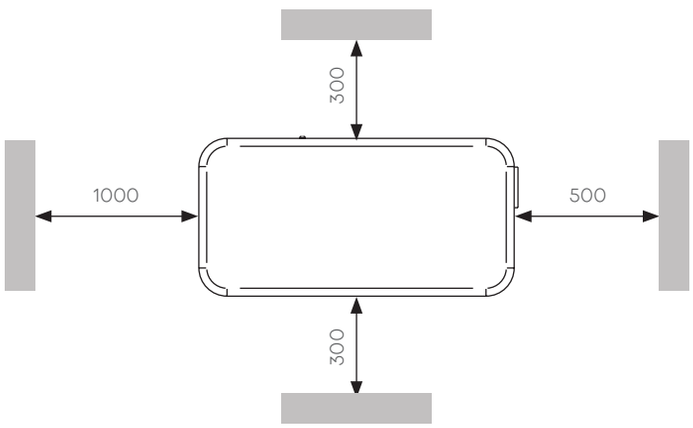

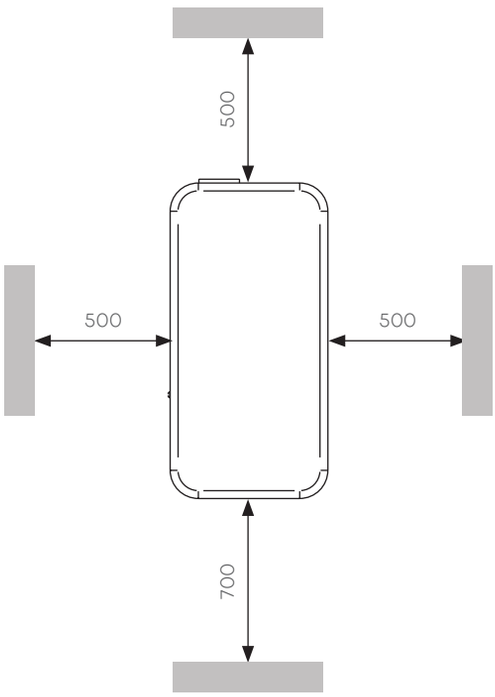

Flow PLUS

Automática y silenciosa

Helty FlowPLUS es una VMI individual de doble flujo continuo con **recuperación de calor entálpico** y filtración de aire de alto rendimiento. La unidad está equipada con un **sensor higrométrico que controla el nivel de humedad del aire y ajusta automáticamente la ventilación** para contrarrestar la condensación y la formación de moho. Caracterizada por un **diseño limpio y esencial,** se instala fácilmente en los muros perimetrales sin necesitar una intervención invasiva.

Gracias al intercambiador de calor entálpico, el sistema **recupera hasta el 91% del calor** del aire saliente, utilizándolo para calentar el aire entrante antes de introducirlo en las habitaciones. Con una **presión sonora de 18dB a velocidad mínima,** el dispositivo es increíblemente silenciosa. Es indetectable incluso durante las horas de sueño gracias a la función Noche.

Humedad siempre bajo control

Además del panel y el mando a distancia, la unidad VMI se puede gestionaren remoto a través de la App Helty Home, la aplicación que permite ajustar el funcionamiento de la máquina y controlar los valores de temperatura y humedad interna.

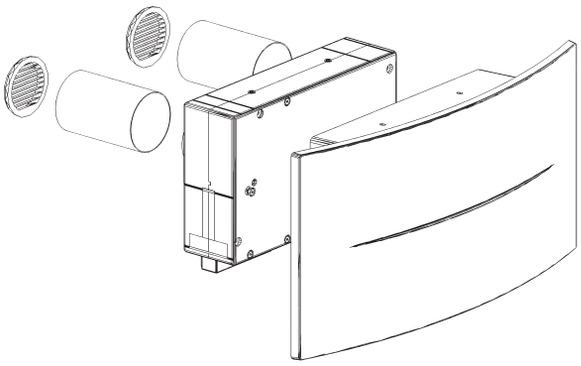

Sensor de humedad para el ajuste automático de la ventilación.

Gracias al mando a distancia de infrarrojos incluido, es fácil de usar desde cualquier lugar de la habitación.

91%
Eficiencia de recuperación térmica

18dB(A)
Presión sonora

42m³/h
Caudal de aire máximo

ISO Coarse 90% + ePM2.5 65%
Filtración de aire de entrada

-36.7kWh/m²a
Consumo energético SEC (clima templado)

Classe Energetica A

Datos técnicos

Funciones y características	U.M.	FlowPLUS
Nocturno		●
Hiperventilación		●
Señal de sustitución de filtros		●
Sensor higrométrico		●
Color Trust		●
Mando a distancia IR		●
LED de panel On/Off		●
App Helty Home		●
Panel de control		integrado en la máquina
Caudal de aire	m^3/h	10/17/26/37/42[1]
Regulación del caudal		4 niveles + hiperventilación
Potencia consumida	W	3.6/5.5/9/17.5/20[2]
Tensión de alimentación	Vca	230
Consumo de corriente máx. [2]	A	0.17
Peso	kg	8
Dimensiones del producto (An x Al x Pr)	mm	695 x 353 x 152
Orificios testigo	mm	2x Ø80
Orientación de instalación		horizontal y vertical
Intercambiador de calor		entálpico de flujos cruzados contracorriente
Eficiencia de recuperación térmica	%	91
Bypass (freecoling/freeheating)		electrónico manual
Nivel de ruido [3]	dB(A)	29.5/39.9/42/50.7
Presión sonora [4]	dB(A)	18/23.4/30.5/39.2
Dn,e,w (reducción de ruido de fachada)	dB	45
Filtro de entrada		ISO Coarse 90% + ePM2.5 65%
Filtro de salida		ISO Coarse 70%
Modbus RTU rs485		Sí [5]
Clima de referencia		frío / templado / cálido
Etiqueta energética (frío/templado/caliente)		A+ / A / E
SEC (frío/templado/caliente)	kWh/m^2a	-74.1 / -37.9 / -14.6
Clase de fuga [6]		U1
Sensibilidad a los cambios de presión [6]		S1
Tensión del aire interior/exterior [6]		N/D
De serie		manual de instalación, manual del usuario final, plantilla de instalación, filtro VMI, 2 rejillas exteriores blancas, 2 conductos de aire Ø80 de 500 mm, kit de fijación a la pared, mando a distancia IR con baterías
Código		**1VMC01012**

1. En modo de hiperventilación
2. Con tensión de alimentación de 230 Vca
3. Según UNI 3744:2010
4. Medida en un ambiente semianecóico de 30 m² a una distancia de 3 m
5. Se pierde la funcionalidad del panel de control Cloud
6. De conformidad con EN 13141-8:2014-09

Accesorios y recambios

Artículo	Tipología	Código
Plantilla de instalación FlowPLUS/ELITE	Accesorios	4MKT00000730
Soporte de fijación para paredes débiles	Accesorios	1VMC99771
Mando a distancia IR	Accesorios	4VMC00000900
Junta 100 mm VMI de pared	Accesorios	1VMC99027
Salida para fachadas ventiladas + rejillas VMI de pared	Accesorios	1VMC99130
Rejillas externas Ø80 mm de plástico	Recambios	1PVCVMC00020
Rejillas externas Ø100 mm de plástico	Recambios	1PVCVMC00011
Rejillas externas Ø100 mm de aluminio	Recambios	4VMC00000762
Tubo L 500 mm + 2x rejillas Ø80 mm	Recambios	1VMC99048
Tubo L 500 mm + 2x rejillas Ø100 mm	Recambios	1VMC99901
Filtro ePM1 80% + Coarse70% Flow40 x10	Filtros	1VMC99772
Filtro ePM1 80% + Coarse70% Flow40 x30	Filtros	1VMC99773
Filtro ePM2.5 65% + Coarse70% Flow40 x10	Filtros	2VMC00000098
Filtro ePM2.5 65% + Coarse70% Flow40 x30	Filtros	2VMC00000092

Gráficos caudal – prevalencia

A Prevalencia
B Caudal
1 Velocidad supermínima (nocturna)
2 Velocidad 1
3 Velocidad 2
4 Velocidad 3
5 Velocidad 4
6 Hiperventilación

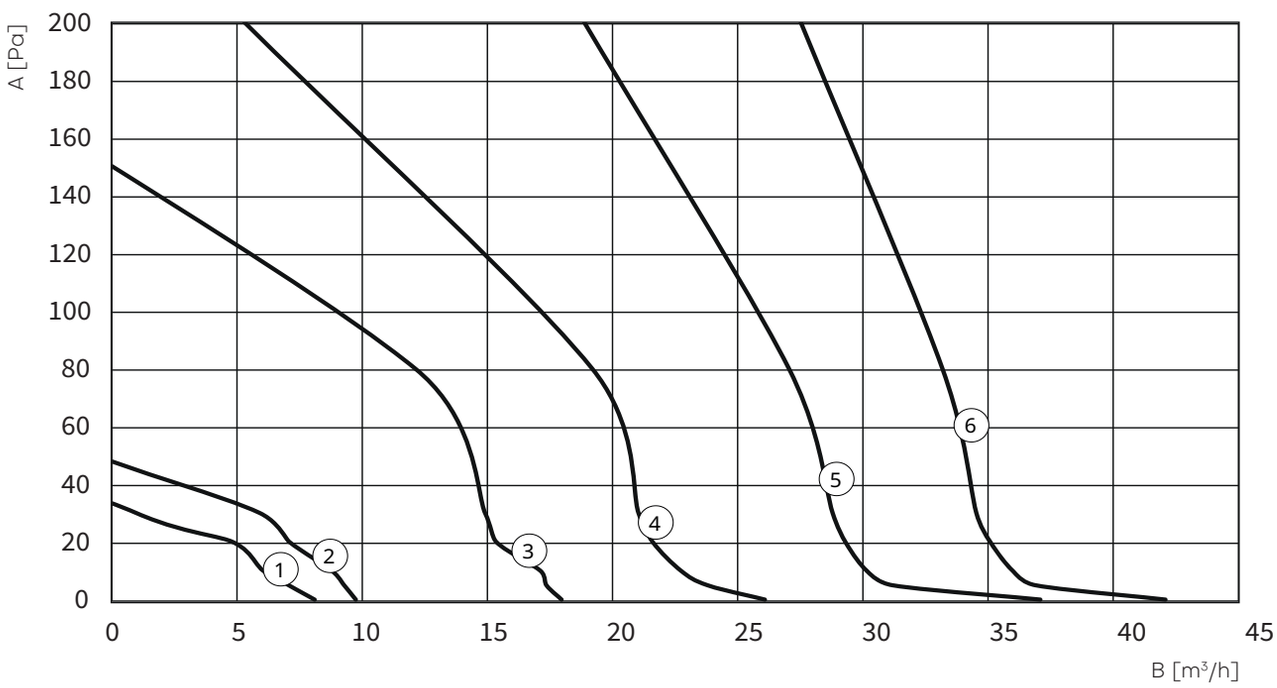

Dibujos dimensionales

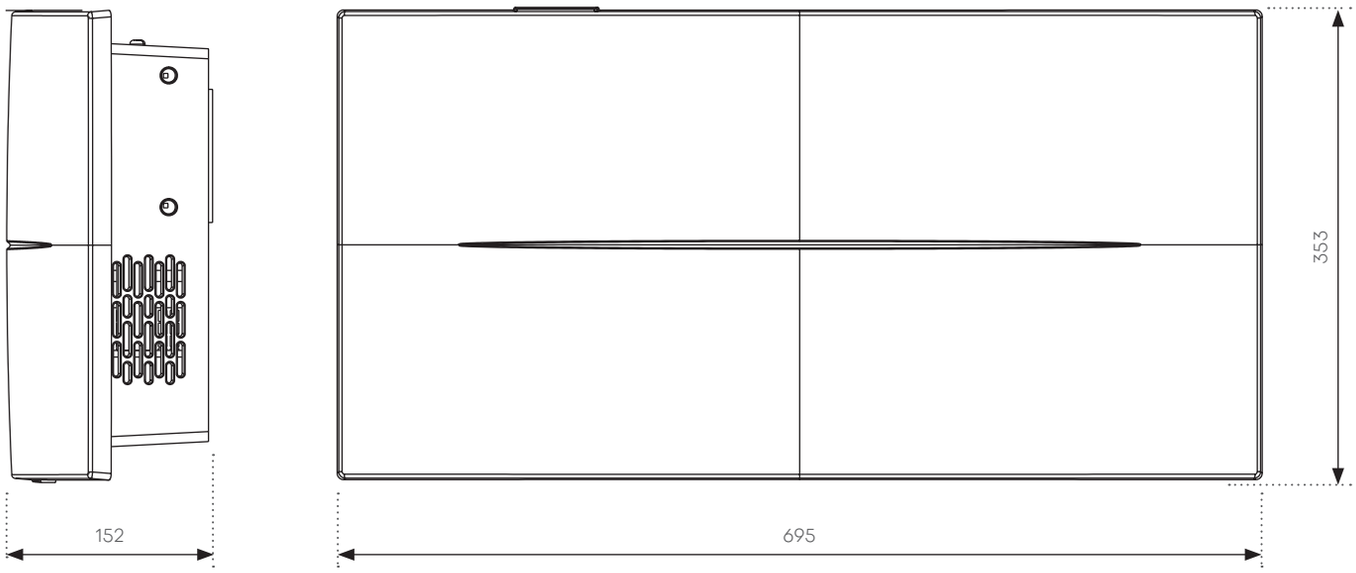

Zonas libres recomendadas

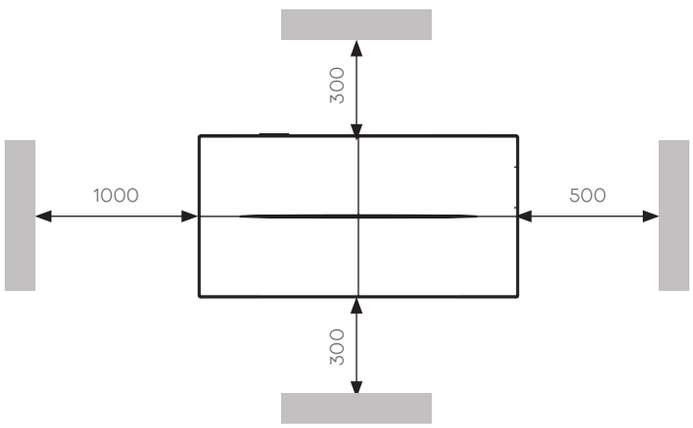

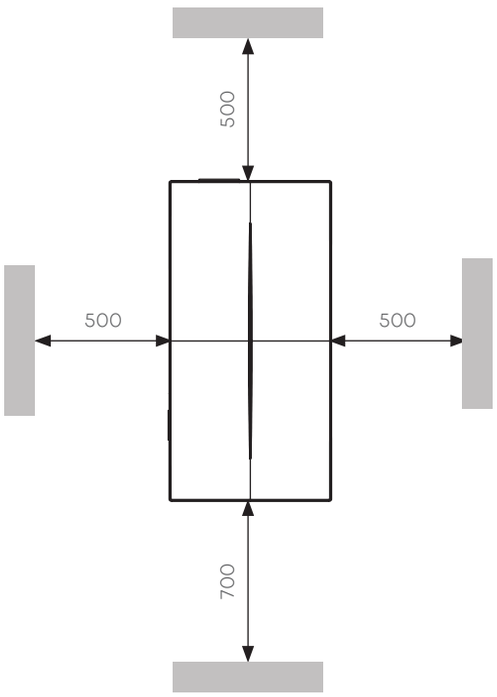

Flow ELITE

Elegante e inteligente

FlowELITE está equipada con sensor de humedad, sensor de CO_2 y COV, tecnología Color Trust, kit de iluminación LED y control a través de una aplicación móvil. Al igual que los demás modelos Flow, garantiza un alto rendimiento en la recuperación de calor y la filtración de contaminantes, además de añadir características avanzadas que la convierten en un **elemento de decoración que mejora las habitaciones y garantiza el confort y el bienestar.** La placa de revestimiento de diseño integra **luces LED regulables y temporizables** en los laterales, que crean una iluminación secundaria atmosférica, especialmente adecuada para instalar en el salón. El rendimiento se modula automáticamente mediante el **sensor higrométrico** y el **sensor de CO_2 y COV** para evitar concentraciones excesivas de contaminantes y aumentar la renovación del aire para mejorar la oxigenación.

Aire saludable a una sola aplicación de distancia

El **sensor de luz Color Trust** indica la **calidad del aire** en casa e informa intuitivamente al usuario cuando los valores de los contaminantes interiores son ideales o demasiado altos. La nueva **app Helty Home** facilita aún más el uso de la VMI al permitir la gestión integrada de los sistemas de ventilación y proporcionar en tiempo real información sobre la calidad del aire.

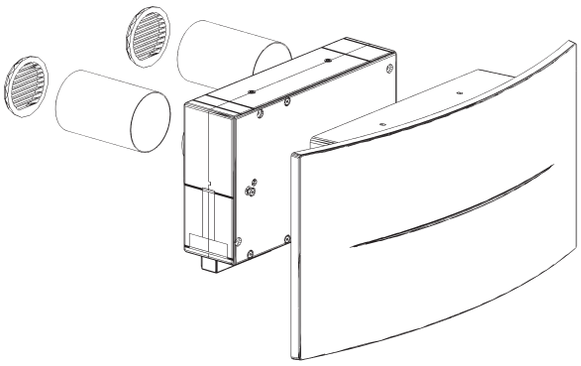

Sensores para la gestión automática de la humedad, CO_2 y COV

Kit de luces LED regulables.

Gracias al mando a distancia de infrarrojos incluido, es fácil de usar desde cualquier lugar de la habitación.

91%
Eficiencia de recuperación térmica

18dB(A)
Presión sonora

42m³/h
Caudal de aire máximo

ISO Coarse 90% + ePM2.5 65%
Filtración de aire de entrada

-36.7kWh/m²a
Consumo energético SEC (clima templado)

Classe Energetica A

Datos técnicos

Funciones y características	U.M.	**Flow**ELITE
Nocturno		●
Hiperventilación		●
Señal de sustitución de filtros		●
Sensor higrométrico		●
Sensor CO_2 y COV		●
Color Trust		●
Iluminación LED		●
Mando a distancia IR		●
LED de panel On/Off		●
App Helty Home		●
Panel de control		integrado en la máquina
Caudal de aire	m^3/h	10/17/26/37/42[1]
Regulación del caudal		4 niveles + hiperventilación
Potencia consumida	W	3.6/5.5/9/17.5/20[1]
Consumo de las luces LED	W	12
Temperatura de color de la luz LED	K	4000
Intensidad máxima de luz	lm	1000
Tensión de alimentación	Vca	230
Consumo de corriente máx. [2]	A	0.17
Peso	kg	8
Dimensiones del producto (An x Al x Pr)	mm	695 x 353 x 152
Orificios testigo	mm	2x Ø80
Orientación de instalación		horizontal y vertical
Intercambiador de calor		entálpico de flujos cruzados contracorriente
Eficiencia de recuperación térmica	%	91
Bypass (freecoling/freeheating)		electrónico manual
Nivel de ruido [3]	dB(A)	29.5/39.9/42/50.7
Presión sonora [4]	dB(A)	18/23.4/30.5/39.2
Dn,e,w (reducción de ruido de fachada)	dB	45
Filtro de entrada		ISO Coarse 90% + ePM2.5 65%
Filtro de salida		ISO Coarse 70%
Modbus RTU rs485		Sí[5]
Clima de referencia		frío / templado / cálido
Etiqueta energética (frío/templado/caliente)		A+ / A / E
SEC (frío/templado/caliente)	kWh/m^2a	-74.1 / -37.9 / -14.6
Clase de fuga [6]		U1
Sensibilidad a los cambios de presión [6]		S1
Tensión del aire interior/exterior [6]		N/D
De serie		manual de instalación, manual del usuario final, plantilla de instalación, filtro VMI, 2 rejillas exteriores blancas, 2 conductos de aire Ø80 de 500 mm, kit de fijación a la pared, mando a distancia IR con baterías
Código		**1VMC01013**

1. En modo de hiperventilación
2. Con tensión de alimentación de 230 Vca
3. Según UNI 3744:2010
4. Medida en un ambiente semianecóico de 30 m² a una distancia de 3 m
5. Se pierde la funcionalidad del panel de control Cloud
6. De conformidad con EN 13141-8:2014-09

Accesorios y recambios

Artículo	Tipología	Código
Plantilla de instalación FlowPLUS/ELITE	Accesorios	4MKT00000730
Soporte de fijación para paredes débiles	Accesorios	1VMC99771
Mando a distancia IR	Accesorios	4VMC00000900
Junta 100 mm VMI de pared	Accesorios	1VMC99027
Salida para fachadas ventiladas + rejillas VMI de pared	Accesorios	1VMC99130
Rejillas externas Ø80 mm de plástico	Recambios	1PVCVMC00020
Rejillas externas Ø100 mm de plástico	Recambios	1PVCVMC00011
Rejillas externas Ø100 mm de aluminio	Recambios	4VMC00000762
Tubo L 500 mm + 2x rejillas Ø80 mm	Recambios	1VMC99048
Tubo + rejillas Ø100 mm L 500mm x2	Recambios	1VMC99901
Filtro ePM1 80% + Coarse70% x10	Filtros	1VMC99772
Filtro ePM1 80% + Coarse70% x30	Filtros	1VMC99773
Filtro ePM2.5 65% + Coarse70% x10	Filtros	2VMC00000098
Filtro ePM2.5 65% + Coarse70% x30	Filtros	2VMC00000092

Gráficos caudal - prevalencia

A Prevalencia
B Caudal
1 Velocidad supermínima (nocturna)
2 Velocidad 1
3 Velocidad 2
4 Velocidad 3
5 Velocidad 4
6 Hiperventilación

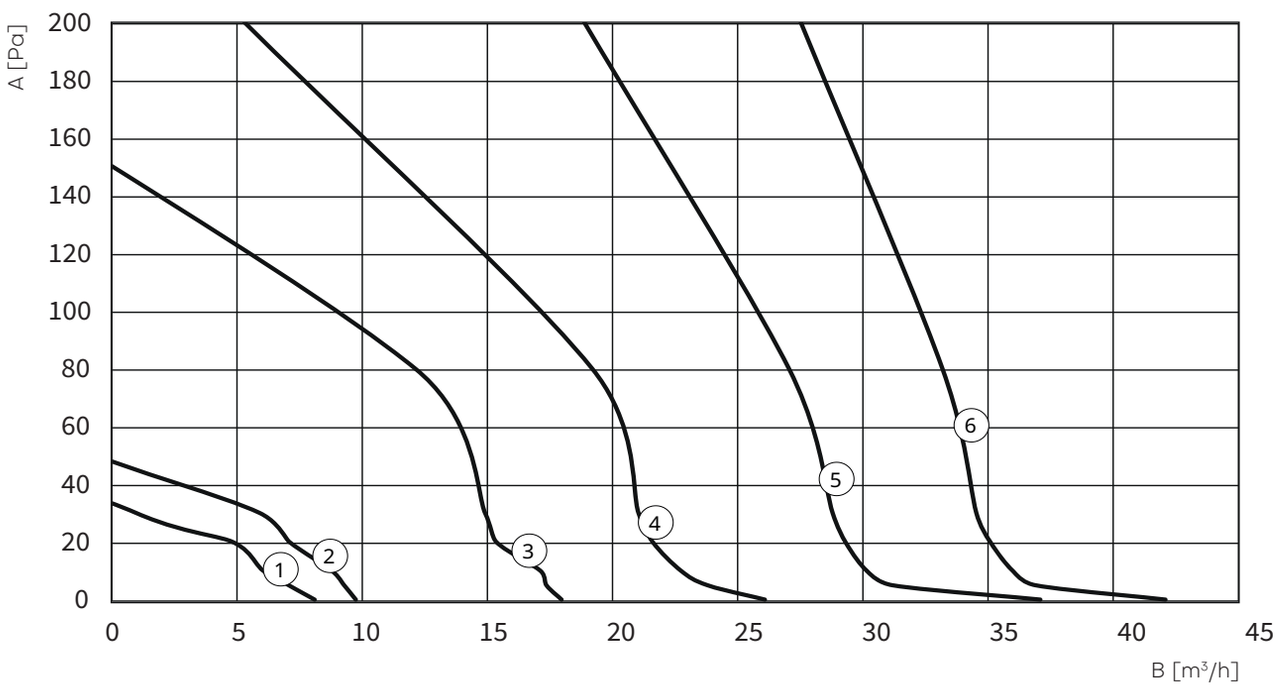

Dibujos dimensionales

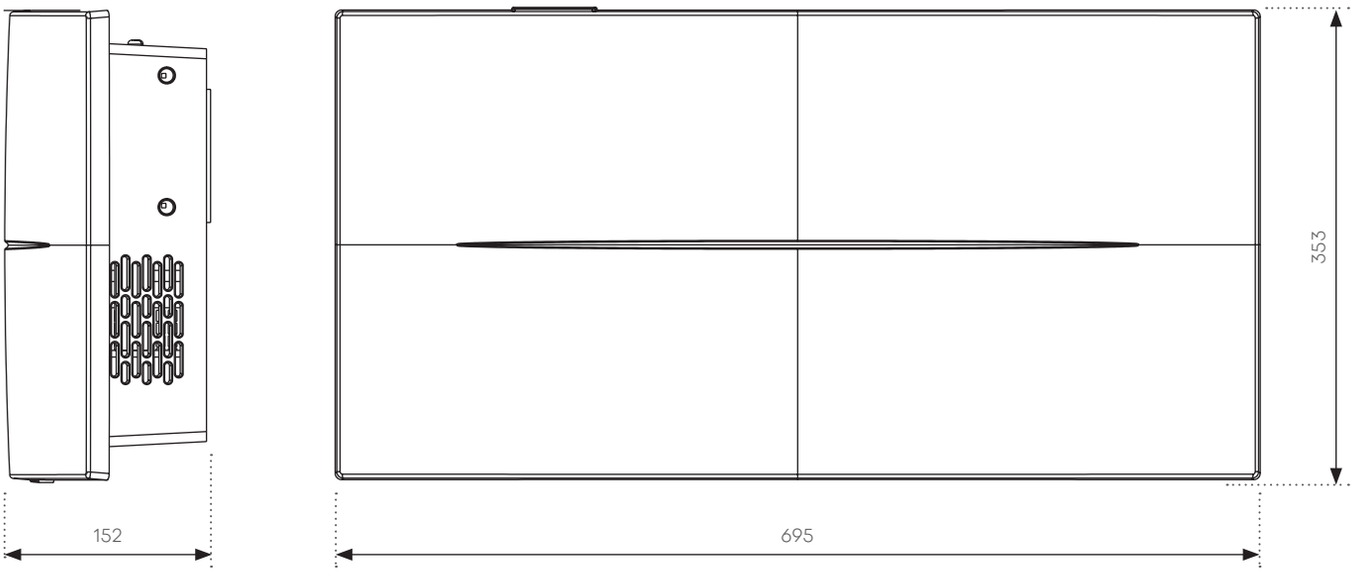

Zonas libres recomendadas

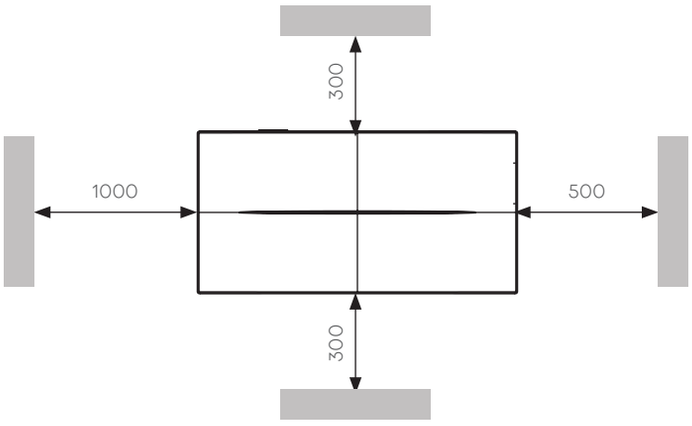

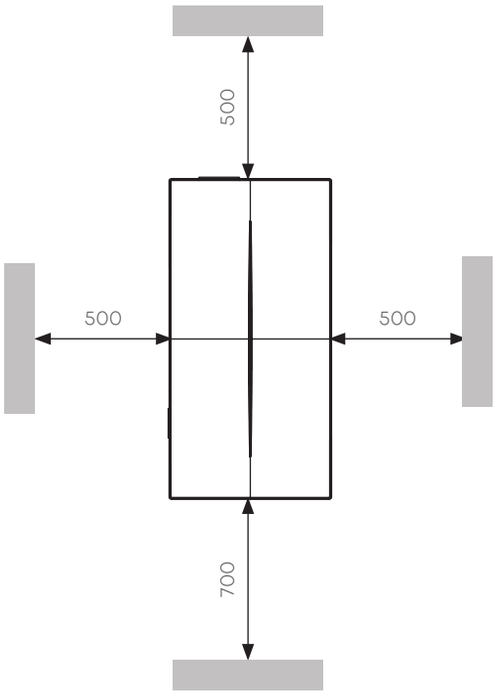

Instalación VMI en pared

Los sistemas de VMI de pared permiten una instalación Plug&Play. La instalación requiere hacer dos pequeños orificios testigo de 80 mm en la mampostería, introducir y sellar los tubos en la sección de la pared, fijar la unidad a la pared con tornillos de presión, realizar la conexión eléctrica y colocar las rejillas en el exterior. **Con el kit de canalización de 100 mm (opcional) las rejillas se pueden instalar directamente desde el interior de la vivienda.** Para más información, se recomienda consultar el manual de instrucciones. Para una distribución óptima del aire y el confort acústico, la posición aconsejada de instalación es en un punto central de una pared del local que se quiera ventilar, lo más alto posible (compatible con las distancias mínimas recomendadas), preferentemente en configuración horizontal.

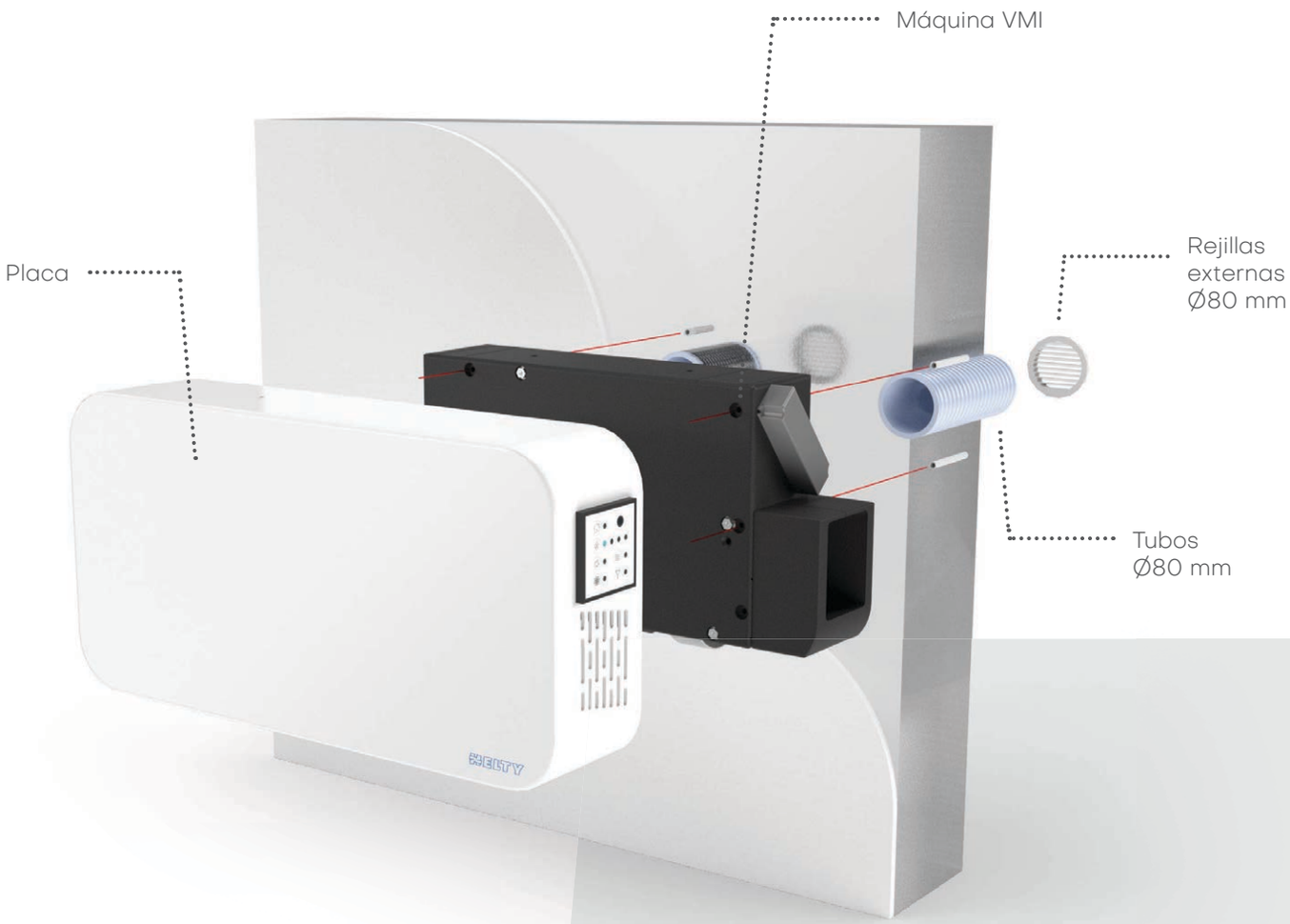

VMI de pared

Sistemas individuales para la modernización de espacios de tamaño medio de edificios existentes

Modelo	**Flow**ULTRA			
Versión	STD	Plus	Elite	R
Nocturno	●	●	●	●
Hiperventilación	●	●	●	●
Señal de sustitución filtros	●	●	●	●
Sensor higrométrico	–	●	●	–
Sensor CO_2 y COV	–	–	●	–
Escenario Radón	–	–	–	●
Sensor Radón [1]	–	–	–	opcional
Mando a distancia IR	●	●	●	●
LED de panel On/Off	●	●	●	●
App Helty Home	–	●	●	●
Código	**1VMC02011**	**1VMC02012**	**1VMC02013**	**1VMC02016**

1. Necesario conectar el panel de control Cloud, en la Ultra-R el panel de control Cloud está incluido.

HELTY

Flow
ULTRA/ULTRA-R

Ideal para la modernización de las unidades VMI en espacios residenciales y oficinas pequeñas

FlowULTRA representa la evolución de las unidades VMI reacondicionadas con instalación en pared dictada por la necesidad de **garantizar un correcto intercambio de aire en contextos recientemente renovados**, manteniendo a la vez la eficiencia energética que ofrece el aislamiento del edificio. Una unidad de ventilación continua de doble flujo diseñada para utilizarse en locales con **caudales de aire modulables entre 15 y 120 m³/h.** FlowULTRA se puede instalar con dos orificios testigo de 100 mm e incluye de serie una placa de revestimiento en ABS blanco que permite una mejor mimetización estética con el entorno existente. Una solución diseñada para **cubrir las necesidades de salubridad del aire** en **salas medianas**, pequeñas oficinas, estudios profesionales, clínicas y espacios abiertos. La acción de renovación continua, combinada con la altísima capacidad de filtración del aire a través del filtro **ePM2,5 65%,**, garantizan un ambiente más saludable y confortable, evitando la entrada de partículas finas, contaminación, esporas, polen y alérgenos del exterior. El ahorro energético está garantizado gracias al **recuperador de calor entálpico con una eficiencia de hasta el 88%.** Eficaz para prevenir la condensación y el moho, FlowULTRA también es ideal para su **aplicación en sótanos, tabernas y bodegas:** gracias al kit opcional especial, la máquina permite semicanalizar los conductos de aire, garantizando la máxima flexibilidad de instalación.

FlowULTRA-R, una valiosa aliada contra el radón

La versión **FlowULTRA-R** está diseñada para ayudar a **contener el riesgo del radón,** actuando eficazmente en la dilución del gas. Una solución especialmente indicada para **modernizaciones en sótanos** y en otros contextos de alto riesgo. Disponible también con **sensores CO_2 y COV,** la unidad VMI se puede gestionar de forma remota a través de la **app Helty Home,** que también permite configurar escenarios personalizados y exportar el historial de datos.

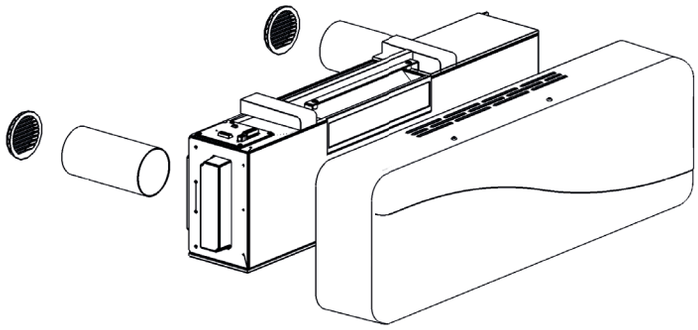

Sensores para la gestión automática de la humedad, CO_2 y COV

Gracias al mando a distancia de infrarrojos incluido, es fácil de usar desde cualquier lugar de la habitación.

88%
Eficiencia de recuperación térmica

19.5dB(A)
Presión sonora

120m³/h
Caudal de aire máximo

ePM2.5 65%
Filtración de aire de entrada

-36.7kWh/m²a
Consumo energético SEC (clima templado)

Classe Energetica A

Datos técnicos

Funciones y características	**U.M.**	**Flow**ULTRA			
Versión		STD	Plus	Elite	R
Nocturno		●	●	●	●
Hiperventilación		●	●	●	●
Señal de sustitución de filtros		●	●	●	●
Sensor higrométrico		–	●	●	–
Sensor CO_2 y COV		–	–	●	–
Escenario Radón		–			●
Sensor Radón [1]		–			opcional
Mando a distancia IR		●	●	●	●
LED de panel On/Off		●	●	●	●
App Helty Home		–	●	●	●
Panel de control		integrado en la máquina			
Caudal de aire	m^3/h	13/30/45/60/80/120[2]			
Regulación del caudal		nocturno + 4 niveles + hiperventilación			
Potencia consumida	W	3/6/9/13/23/55[2]			
Tensión de alimentación	Vca	230			
Consumo de corriente máx. [3]	A	0.45			
Peso	kg	12			
Dimensiones del producto (An x Al x Pr)	mm	1000 x 320 x 180			
Orificios testigo	mm	2x Ø100			
Orientación de instalación		horizontal			
Intercambiador de calor		entálpico de flujos cruzados contracorriente			
Eficiencia de recuperación térmica	%	88			
Bypass (freecoling/freeheating)		electrónico manual			
Nivel de ruido [4]	dB(A)	31/36/43/48/55/63[2]			
Presión sonora [5]	dB(A)	19.5/24.5/31.5/36.5/43.5/51.5[2]			
Dn,e,w (reducción de ruido de fachada)	dB	45			
Filtro de entrada		ePM2.5 65%			
Filtro de salida		ISO Coarse 60%			
Modbus RTU rs485		Sí [6]			
Clima de referencia		frío / templado / cálido			
Etiqueta energética (frío/templado/caliente)		A+ / A / E			
SEC (frío/templado/caliente)	kWh/m^2a	–74.5 / –39 / –16.1			
Clase de fuga [7]		U2			
Sensibilidad a los cambios de presión [7]		S1			
Tensión del aire interior/exterior [7]		N/D			
De serie		manual de instalación, manual del usuario final, plantilla de instalación, filtro VMI, 2 rejillas exteriores blancas, 2 conductos de aire Ø100 de 500 mm, kit de fijación a la pared, mando a distancia IR con baterías			
Código		**1VMC02011**	**1VMC02012**	**1VMC02013**	**1VMC02016**

1. Necesario conectar el panel de control Cloud
2. En modo de hiperventilación
3. Con tensión de alimentación de 230 Vca
4. Según UNI 3744:2010
5. Medida en un ambiente semianecóico de 30 m² a una distancia de 3 m
6. Se pierde la funcionalidad del panel de control Cloud
7. De conformidad con EN 13141-8:2014-09

Accesorios y recambios

Artículo	Tipología	Código
Plantilla de instalación FlowULTRA	Accesorios	4MKT00000868
Mando a distancia IR	Accesorios	4VMC00000900
Rejillas externas Ø100 mm de aluminio	Accesorios	4VMC00000762
Tubo L 500 mm + 2x rejillas Ø100 mm	Accesorios	1VMC99901
Adaptador de tubo 120x60 mm FlowULTRA	Accesorios	1VMC99135
Monitor Radón [1]	Accesorios	4VMC00000901
Monitor CO_2 [1]	Accesorios	4VMC00000902
Monitor IAQ [1]	Accesorios	4VMC00000903
Filtro ePM2.5 65% + Coarse60% Flow120 x5	Filtros	1VMC06013
Filtro ePM2.5 65% + Coarse60% Flow120 x10	Filtros	1VMC06012
Filtro Coarse 60% Flow120 x5	Filtros	1VMC06015
Filtro Coarse 60% Flow120 x10	Filtros	1VMC06014
Filtro ePM1 80% Flow120 x5	Filtros	1VMC06018
Filtro ePM1 80% Flow120 x10	Filtros	1VMC06019

1. Requiere panel de control Cloud

Gráficos caudal – prevalencia

A Prevalencia
B Caudal
1 Velocidad supermínima (nocturna)
2 Velocidad 1
3 Velocidad 2
4 Velocidad 3
5 Velocidad 4
6 Hiperventilación

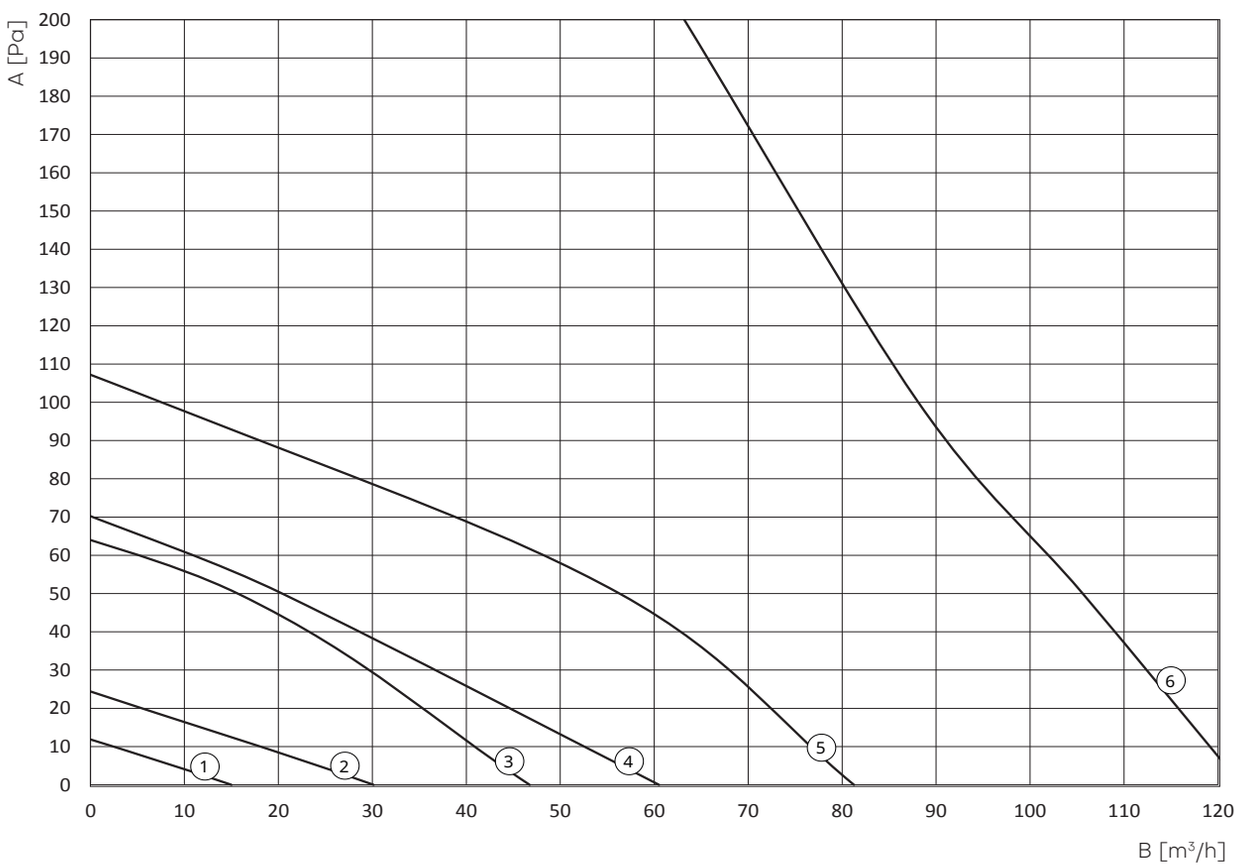

Dibujos dimensionales

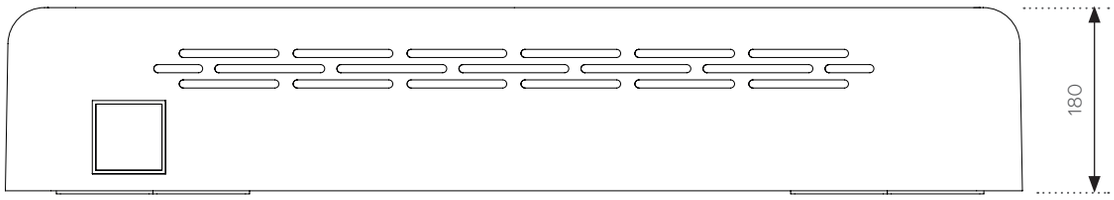

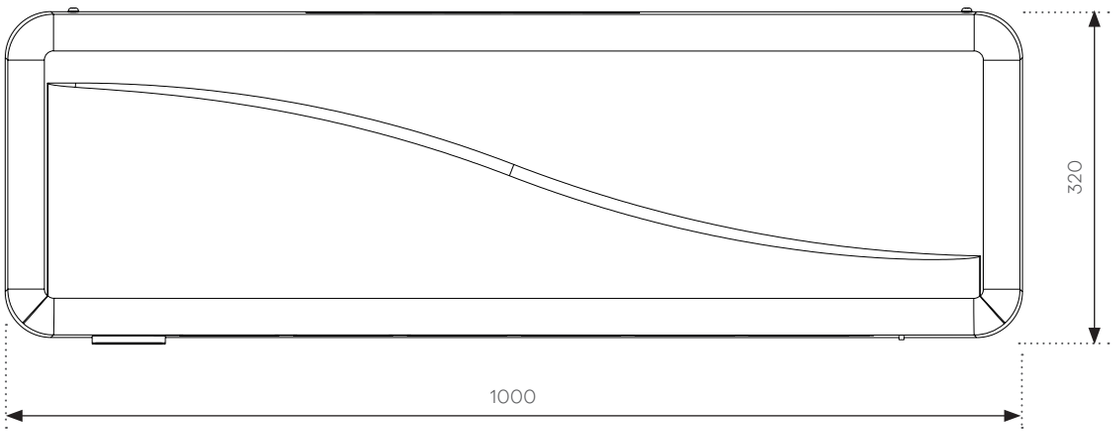

Zonas libres recomendadas

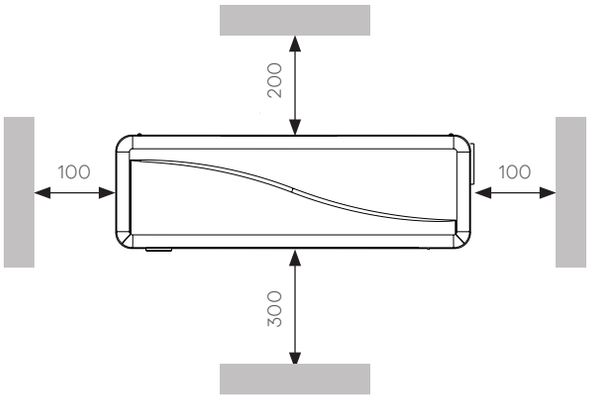

Extractor
XTRA

Ideal para extraer rápidamente el aire viciado del baño

Para situaciones en las que es necesario extraer rápidamente olores, aire de salida y humos en espacios de tamaño pequeño y mediano como baños, aseos, despensas, cocinas, bodegas, lavaderos, etc. Fabricado en ABS de alta calidad, resistente a los rayos UV, con un diseño moderno con frontal liso, se puede instalar en pared o techo.

Funciones y características	**U.M.**	**Extractor**	
Versión		XTRA	XTRA+
Temporizador		–	●
Sensor higrométrico		–	●
Válvula de retención		–	●
Caudal de aire	m^3/h	88	
Potencia consumida	W	14	
Tensión de alimentación	Vca	220-240 monofásica	
Consumo de corriente máx. [1]	A	0.09	
Peso	kg	0.6	
Dimensiones del producto (An x Al x Pr)	mm	152 x 120 x 30	
Orificios testigo	mm	Ø100	
Orientación de instalación		horizontal	
Potencia sonora	dB(A)	53	
Grado de protección IP		34	
De serie		manual de instalación	
Código		**4XTRA00090000**	**4XTRA00090001**

1. Con tensión de alimentación de 230 Vca

VMI ocultable

Sistemas empotrados para proyectos de obra nueva, reforma y rehabilitación energética

Unidad VMI

Modelo	**Flow**40		**Flow**120		**Flow**120H		**Flow**©120	
Versión	STD	Pure	STD	Pure	STD	Pure	STD	Pure
Nocturno	●	●	●	●	●	●	●	●
Hiperventilación	●	●	●	●	●	●	●	●
Señal de sustitución filtros	●	●	●	●	●	●	●	●
Sensor higrométrico	●	●	●	●	●	●	●	●
Sensor CO_2 y COV	–	●	–	●	–	●	–	●
Mando a distancia IR	opcional	opcional	opcional	opcional	opcional	opcional	opcional	opcional
Panel control remoto	opcional	opcional	opcional	opcional	opcional	opcional	opcional	opcional
LED de panel On/Off	●	●	●	●	●	●	●	●
App Helty Home	–	●	–	●	–	●	–	●
Código	**1VMC02005**	**1VMC02006**	**1VMC02007**	**1VMC02008**	**1VMC02014**	**1VMC02015**	**1VMC02009**	**1VMC02010**

Preinstalaciones

Modelo	**Flow**40		**Flow**120		**Flow**120H	**Flow**©120
Salida	en fachada	en fachada ventilada	en fachada	en fachada ventilada	en fachada	en fachada
Código	**1VMC03002**	**1VMC99072***	**1VMC03007**	**1VMC03009**	**1VMC03007**	**1VMC03008**

*como añadido al código 1VMC03002

Placa

	Flow40 **ABS blanco**	**Flow**40 **chapa**	**Flow**40 **plexiglás blanco**	**Flow**40 **plexiglás negro**	**Flow**120 **chapa**	**Flow**120 **plexiglás blanco**	**Flow**120 **plexiglás negro**
Código	**1VMC99077**	**1VMC99000**	**1VMC99001**	**1VMC99002**	**1VMC99098**	**1VMC99099**	**1VMC99104**

Para componer la unidad VMI totalmente ocultable se necesita una máquina VMI más la preinstalación y placa de revestimiento correspondiente.

Flow40

Cero volumen, máximo confort

Helty Flow40 es una solución descentralizada **empotrada en la pared,** ideal para obra nueva, reformas y actualizaciones energéticas. La VMI es invisible combinando excelentes prestaciones de intercambio de aire con **dimensiones nulas:** Flow40 no requiere tuberías ni falsos techos y **solo deja a la vista la placa de revestimiento,** disponible en versión metálica o plexiglás. El sistema ocultable se aloja en una **preinstalación de EPS, adaptable a paredes de distintos grosores,** que puede tapiarse durante la obra y completarse con unidades VMI y placas de revestimiento posteriormente.
La unidad VMI está equipada con un intercambiador de calor entálpico con una eficiencia de recuperación del 91%, y un **filtro doble ePM2,5 65% + Coarse 90% / Coarse 70%** que purifica el aire. Es opcional el **nuevo filtro ePM1 80%** con carbón activado, capaz de detener las partículas finas PM1 y evitar la entrada de olores. Equipada de serie con un **sensor higrométrico** para detectar la humedad y llevar a cabo la regulación automática de la ventilación y con un **free cooling electrónico** para el enfriamiento pasivo, Flow40 también está disponible con **salida para fachadas ventiladas:** aún más invisibles y discretas, gracias a la posibilidad de gestionar las rejillas directamente en el lateral de la ventana.

Control de sensores y funciones desde la app

En la versión Pure Flow40 también hay **sensores para la detección de los niveles de CO_2 y COV** con ajuste automático del caudal de aire para reequilibrar las condiciones de confort. También es posible controlar los equipos de ventilación en remoto a través de la app **Helty Home,** que permite monitorizar y programar las unidades en función de las necesidades.

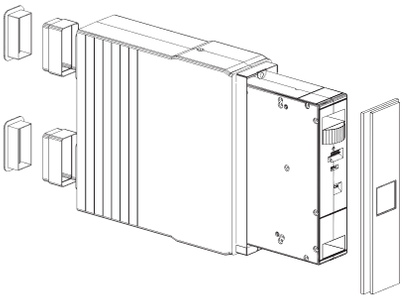

Flow40

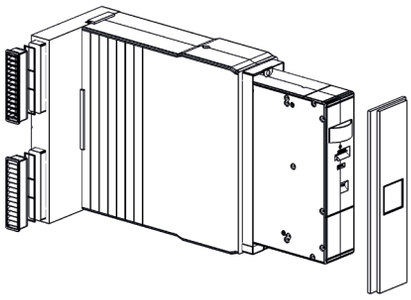

Flow40 salida para fachadas ventiladas

Sensores para la gestión automática de la humedad, CO_2 y COV

Solución de volumen cero: completamente empotrada

91%
Eficiencia de recuperación térmica

15dB(A)
Presión sonora

42m³/h
Caudal de aire máximo

ISO Coarse 90% + ePM2.5 65%
Filtración de aire de entrada

-37.9kWh/m²a
Consumo energético SEC (clima templado)

Datos técnicos de la máquina VMI

Funciones y características	**U.M.**	**Flow**40	
Versión		STD	Pure
Nocturno		●	●
Hiperventilación		●	●
Señal de sustitución de filtros		●	●
Sensor higrométrico		●	●
Sensor CO_2 y COV		–	●
Mando a distancia IR		opcional	opcional
LED de panel On/Off		●	●
Panel control remoto		opcional	opcional
App Helty Home		–	●
Panel de control		integrado en la máquina	
Caudal de aire	m^3/h	10/17/26/37/42[1]	
Regulación del caudal		4 niveles + hiperventilación	
Potencia consumida	W	3.6/5.5/9/17.5/20[2]	
Tensión de alimentación	Vca	230	
Consumo de corriente máx. [2]	A	0.17	
Peso	kg	4	
Dimens. de la máquina VMI (An x Al x Pr)	mm	108 x 408 x 268	
Dim. preinstalación (An x Al x Pr)	mm	145 x 473 x 557	
Dim. preinstalación para fachadas ventiladas (An x Al x Pr)	mm	270 x 473 x 572	
Orientación de instalación		horizontal y vertical	
Intercambiador de calor		entálpico de flujos cruzados contracorriente	
Eficiencia de recuperación térmica	%	91	
Bypass (freecoling/freeheating)		electrónico manual	
Nivel de ruido [3]	dB(A)	26.5/32.4/37.8/46	
Presión sonora [4]	dB(A)	15/20.9/26.3/34.5	
Dn,e,w (reducción de ruido de fachada)	dB	45	
Filtro de entrada		ISO Coarse 90% + ePM2.5 65%	
Filtro de salida		ISO Coarse 70%	
Modbus RTU rs485		Sí [5]	
Clima de referencia		frío / templado / cálido	
Etiqueta energética (frío/templado/caliente)		A+ / A / E	
SEC (frío/templado/caliente)	kWh/m^2a	–74.1 / –37.9 / –14.6	
Clase de fuga [6]		U1	
Sensibilidad a los cambios de presión [6]		S1	
Tensión del aire interior/exterior [6]		N/D	
De serie		manual de instalación, manual del usuario final, fuente de alimentación, panel de control, cable de conexión, junta de estanqueidad	
Código		**1VMC02005**	**1VMC02006**

1. En modo de hiperventilación
2. Con tensión de alimentación de 230 Vca
3. Según UNI 3744:2010
4. Medida en un ambiente semianecóico de 30 m² a una distancia de 3 m
5. Se pierde la funcionalidad del panel de control Cloud
6. De conformidad con EN 13141-8:2014-09

Accesorios y recambios

Artículo	Tipología	Código
Aislamiento preinstalación Flow40	Accesorios	1VMC99059
Tubo 120x60 mm L 370 mm x2	Accesorios	1VMC99054
Adaptador de rejillas Ø100 mm 120x60 mm	Accesorios	1VMC99058
Adaptador de tubo 120x60 mm Ø100 mm x2	Accesorios	1VMC99115
Rejillas externas 120x60 mm	Recambios	1PVCVMC00009
Rejillas externas slim + red	Recambios	1VMC00000237
Rejillas externas verticales + campana 120x60 mm	Accesorios	1VMC99127
Rejillas externas horizontales + campana 120x60 mm	Accesorios	1VMC99128
Salida en fachada + rejillas externas slim	Accesorios	1VMC99070
Salida para fachadas ventiladas + rejillas externas slim	Accesorios	1VMC99072
Panel de protección Flow40	Recambios	1VMC99063
Mando a distancia IR	Accesorios	4VMC00000900
Panel de control empotrado STD + cable 5 m [2]	Accesorios	1VMC06006
Panel de control empotrado Cloud + cable 5 m [2]	Accesorios	1VMC06011
Caja externa panel de control 503	Accesorios	1VMC99078
Monitor CO_2 [1]	Accesorios	4VMC00000902
Monitor IAQ [1]	Accesorios	4VMC00000903
Filtro ePM1 80% + Coarse70% x10	Filtros	1VMC99772
Filtro ePM1 80% + Coarse70% x30	Filtros	1VMC99773
Filtro ePM2.5 65% + Coarse70% x10	Filtros	2VMC00000098
Filtro ePM2.5 65% + Coarse70% x30	Filtros	2VMC00000092

1. Requiere panel de control Cloud
2. Compatible con BT Livinglight, Livinglight Air, Axolute, Axolute Air, GE Chorus, Vimar Elkon, Elkon EVO, Plana, Arkè, Idea

Gráficos caudal – prevalencia

A Prevalencia
B Caudal
1 Velocidad supermínima (nocturna)
2 Velocidad 1
3 Velocidad 2
4 Velocidad 3
5 Velocidad 4
6 Hiperventilación

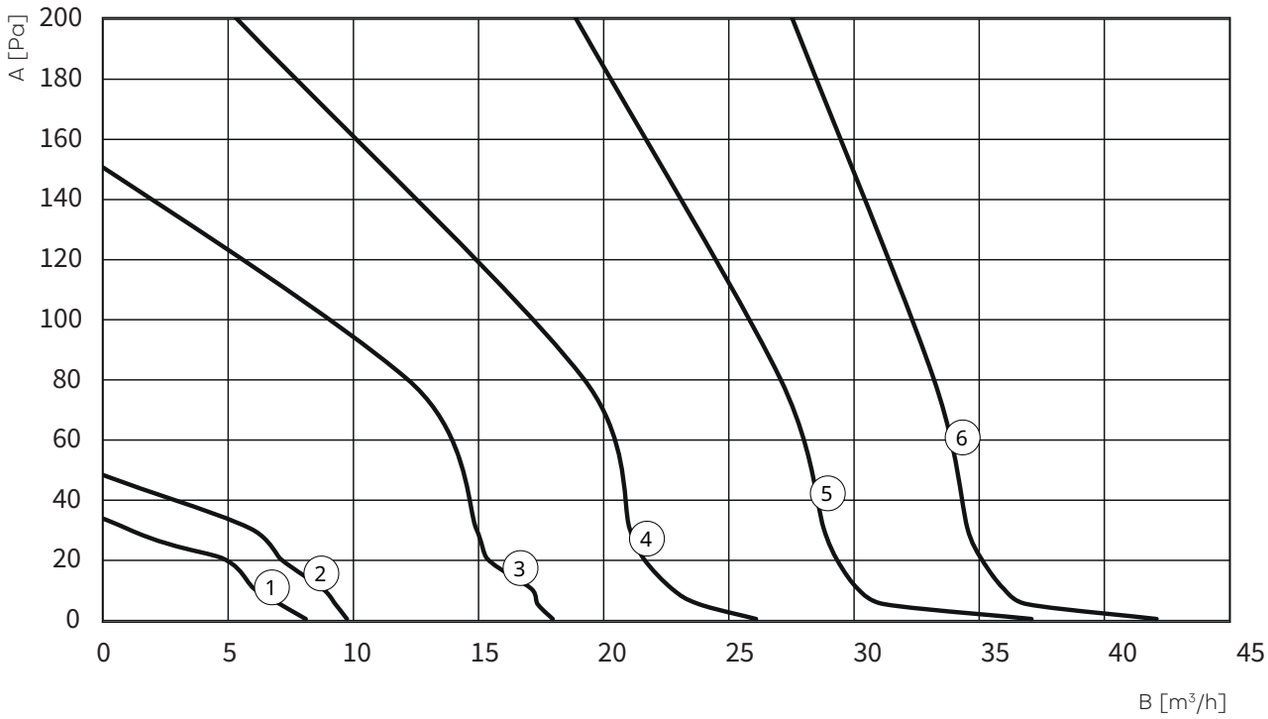

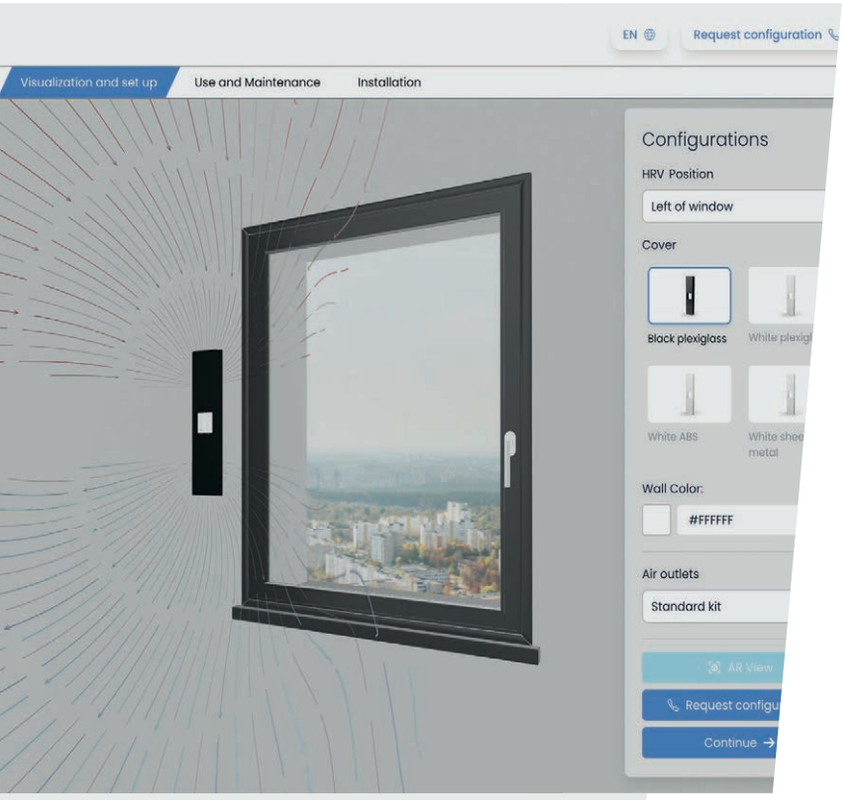

Experiencia y Configurador 3D

¿Quieres más información sobre el VMI ocultable Helty Flow40 y entender cómo se puede integrar en tu proyecto? ¿Necesitas saber en qué posiciones se puede instalar y qué configuraciones hay disponibles para gestionar las rejillas de ventilación? ¿Te interesa saber qué características tiene y qué mantenimiento requiere? Visita nuestra página web para descubrir el nuevo configurador 3D dedicado a Flow40: una experiencia interactiva que permite un recorrido virtual de la solución y aporta información concreta sobre la instalación, el uso y el mantenimiento del sistema VMI.

Escanea el código QR y entra en el configurador 3D

Dibujos dimensionales

Flow40
Salida en fachada

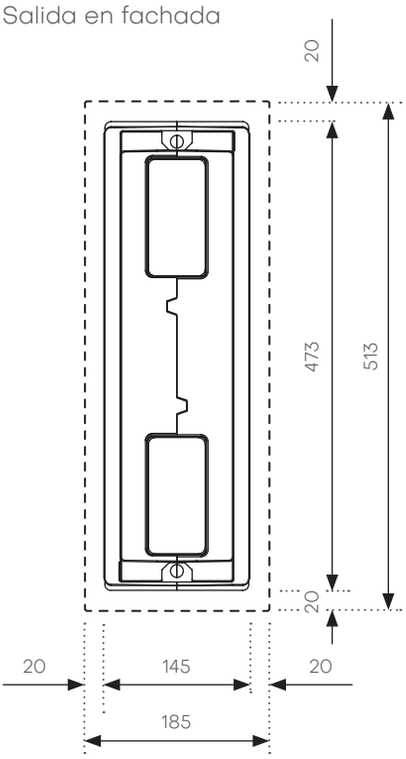

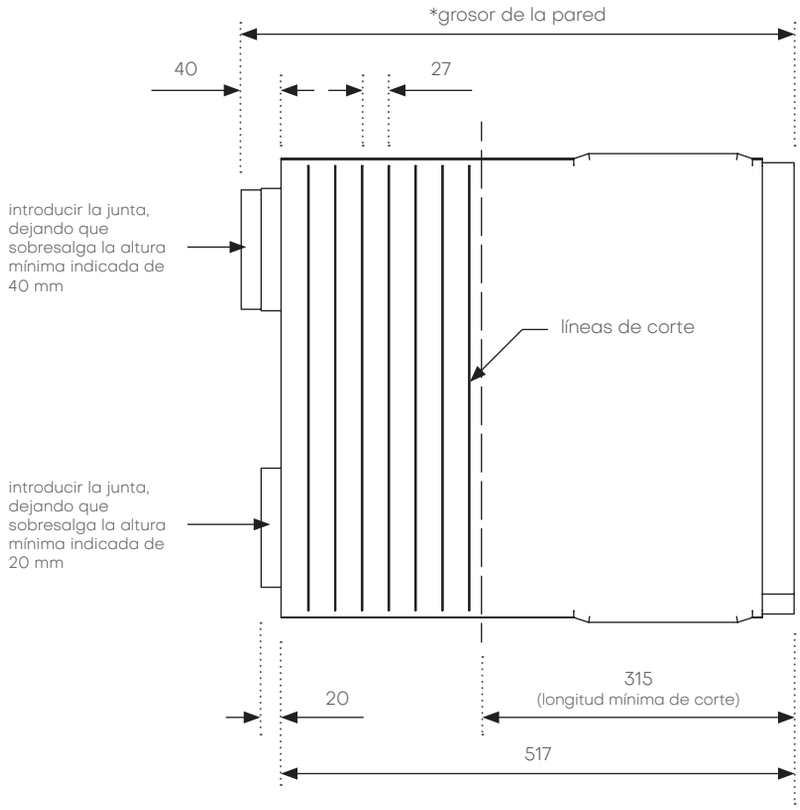

Flow40
Salida para fachadas ventiladas

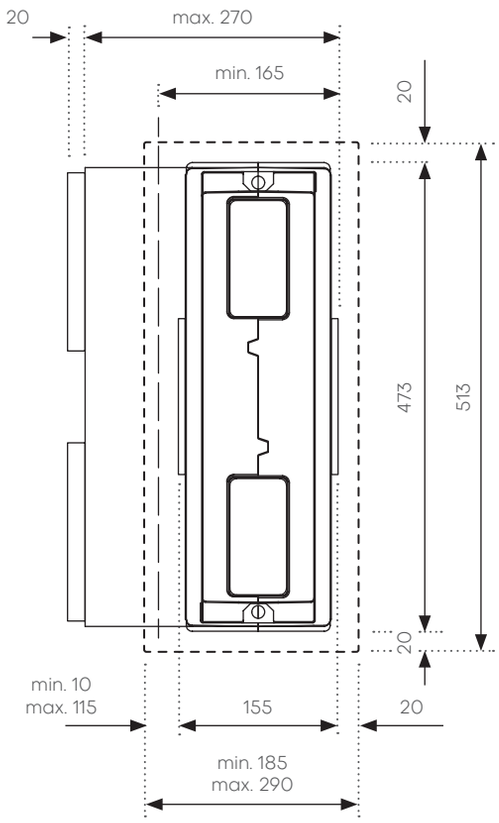

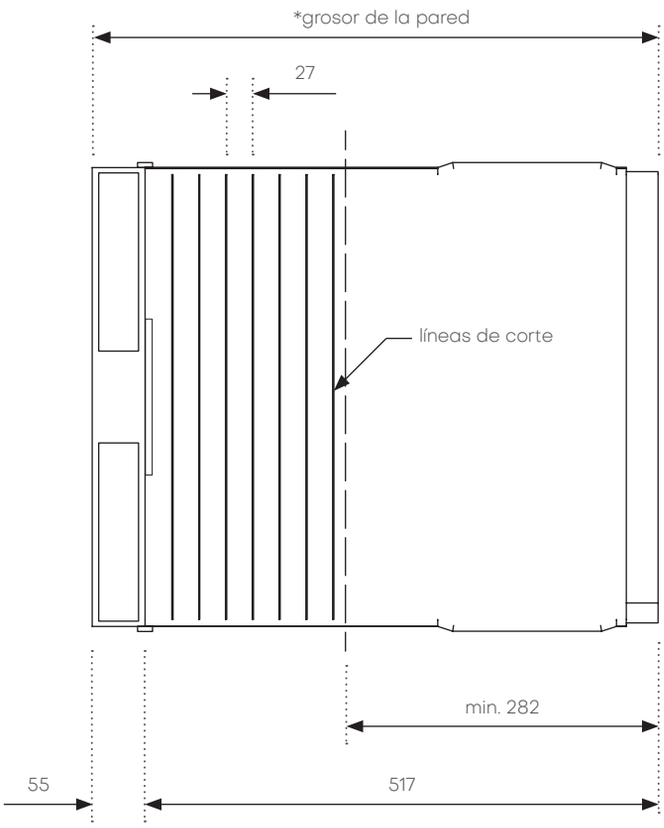

Flow 120/120H/©120

Compacta, silenciosa, versátil, disponible también en versión canalizada.

Flow120 es la respuesta perfecta para ambientes cotidianos que requieren un **mayor intercambio de aire,** sin sacrificar el **silencio y el confort.** Versátil y potente, Flow120 se puede ajustar en 4 velocidades de flujo de aire, así como en modo nocturno e hiperventilación: el **rango de 15 m³/h hasta 120 m³/h** permite satisfacer las necesidades de ventilación de espacios residenciales modernos o pequeñas oficinas del sector terciario. Fácil de instalar, la unidad VMI minimiza las dimensiones totales, con un ancho de solo 16 cm y una altura de solo 92 cm. Disponible también en la **versión 120H** para una **instalación horizontal,** por ejemplo debajo de la ventana, Flow120 permite elegir entre diferentes cubiertas, para una perfecta integración en cualquier entorno. La opción con **salidas con rejillas laterales** permite una aplicación aún más invisible, preservando por completo la estética de la fachada. Instalable solo en la preinstalación, para finalizar posteriormente, la máquina se puede montar en paredes de solo 34,5 cm de espesor. Con una **potencia sonora inferior a 40 dB(A)** al caudal de trabajo (60 m3/h), Flow120 es especialmente **silencioso y eficiente,** gracias a una **recuperación de calor del 88%.** La versión Pure añade además al sensor higrométrico de serie los **sensores CO_2 + COV** y control a través de la **app Helty Home.**

Flow C120: el primer VMI por conductos de Helty

El modelo por conductos **FlowC120** ofrece un sistema aún más versátil en el **diseño del sistema VMI, al servicio de varias habitaciones** dentro de una vivienda. Esta versión, con caudales de **entrada y salida canalizables hasta 8 metros*,** ofrece la posibilidad de parcializar el suministro y aspiración de aire en el lugar de instalación, tomar el aire viciado de un baño e introducir aire de renovación en una estancia contigua como una habitación. Una solución inteligente, ideal, por ejemplo, para pisos de tres habitaciones, para reducir los costes de creación del sistema VMI y gestionar el **intercambio de aire en habitaciones adyacentes con una única unidad de ventilación descentralizada.**

* para más detalles sobre el dimensionamiento de los conductos se recomienda consultar el manual técnico

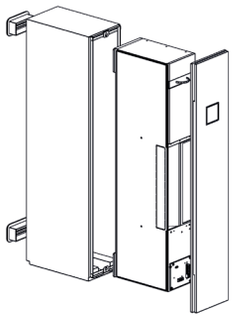

Flow120

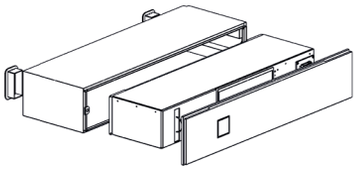

Flow120H

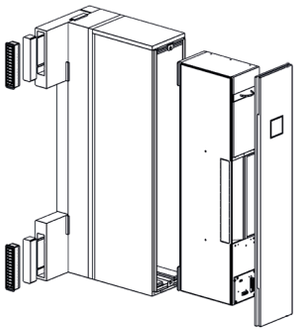

Flow120 salida para fachadas ventiladas

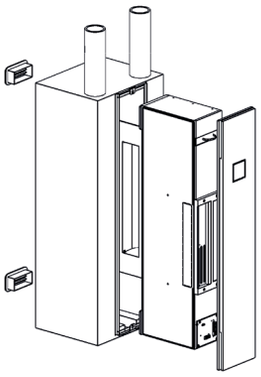

Flow©120

88%
Eficiencia de recuperación térmica

18.5dB(A)
Presión sonora

120m³/h
Caudal de aire máximo

ISO ePM2.5 65%
Filtración de aire de entrada

-37.6kWh/m²a
Consumo energético SEC (clima templado)

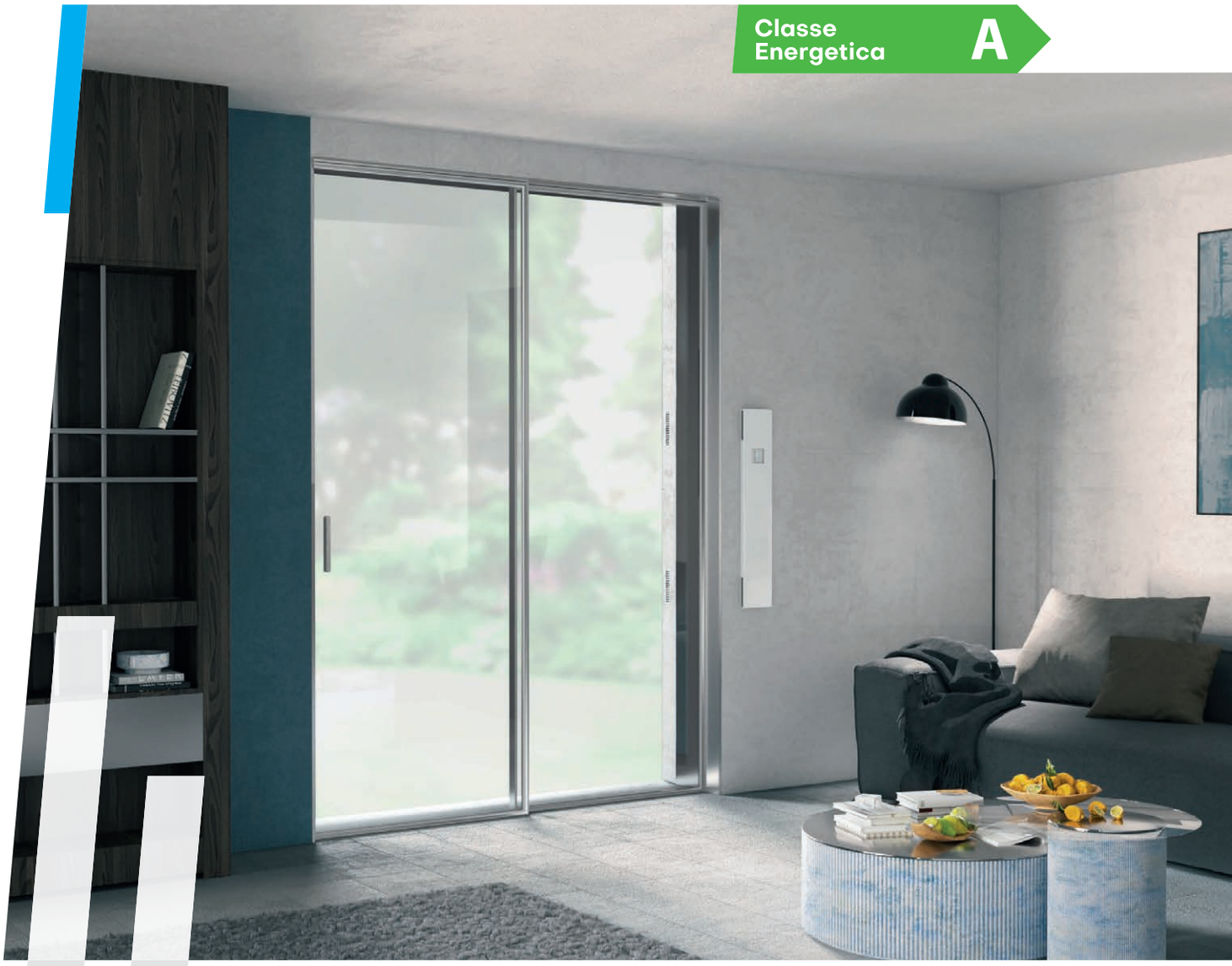

Datos técnicos de la máquina VMI

Funciones y características	**U.M.**	**Flow**120		**Flow**120H		**Flow**©120	
Versión		STD	Pure	STD	Pure	STD	Pure
Nocturno		●	●	●	●	●	●
Hiperventilación		●	●	●	●	●	●
Señal de sustitución de filtros		●	●	●	●	●	●
Sensor higrométrico		●	●	●	●	●	●
Sensor CO_2 y COV		–	●	–	●	–	●
Mando a distancia IR		opcional	opcional	opcional	opcional	opcional	opcional
Panel control remoto		opcional	opcional	opcional	opcional	opcional	opcional
LED de panel On/Off		●	●	●	●	●	●
App Helty Home		–	●	–	●	–	●
Panel de control		integrado en la máquina					
Caudal de aire	m^3/h	13/30/45/60/80/120[1]					
Regulación del caudal		4 niveles + hiperventilación					
Potencia consumida	W	3/6/9/13/23/55[1]					
Tensión de alimentación	Vca	230					
Consumo de corriente máx. [2]	A	0.45					
Peso	kg	10					
Dimens. de la máquina VMI (An x Al x Pr)	mm	160 x 920 x 286					
Dim. preinstalación (An x Al x Pr)	mm	190 x 990 x 345		190 x 990 x 345		390 x 990 x 345	
Dim. preinst. para fachadas ventiladas	mm	319 x 1006 x 482		–		–	
Orientación de instalación		vertical		horizontal		vertical	
Intercambiador de calor		entálpico de flujos cruzados contracorriente					
Eficiencia de recuperación térmica	%	88					
Bypass (freecoling/freeheating)		electrónico manual					
Nivel de ruido [3]	dB(A)	30/31/35/40/47/54					
Presión sonora [4]	dB(A)	18.5/19.5/23.5/28.5/35.5/42.5					
Dn,e,w (reducción de ruido de fachada)	dB	45					
Filtro de entrada		ISO ePM2.5 65%					
Filtro de salida		ISO Coarse 90%					
Modbus RTU rs485		Sí [5]					
Clima de referencia		frío / templado / cálido					
Etiqueta energética (frío/templado/caliente)		A+ / A / E					
SEC (frío/templado/caliente)	kWh/m^2a	–74.5 / –39 / –16.1					
Clase de fuga [6]		U2					
Sensibilidad a los cambios de presión [6]		S1					
Tensión del aire interior/exterior [6]		N/D					
De serie		manual de instalación, manual del usuario final, fuente de alimentación, panel de control, cable de conexión, junta de estanqueidad					
Código		**1VMC02007**	**1VMC02008**	**1VMC02014**	**1VMC02015**	**1VMC02009**	**1VMC02010**

1. En modo de hiperventilación
2. Con tensión de alimentación de 230 Vca
3. Según UNI 3744:2010
4. Medida en un ambiente semianecóico de 30 m^2 a una distancia de 3 m
5. Se pierde la funcionalidad del panel de control Cloud
6. De conformidad con EN 13141-8:2014-09

Accesorios y recambios

Artículo	Tipología	Código
Adaptador para placa de revestimiento panel de control inverso	Accesorios	**1VMC99124**
Adaptador PG7 12 mm	Accesorios	**1VMC99129**
Panel de protección Flow120	Recambios	**1VMC99116**
Aislamiento preinstalación Flow120	Accesorios	**1VMC99103**
Soporte de techo Flow120H	Accesorios	**1VMC99114**
Tubo 120x60 mm L 370 mm x2	Accesorios	**1VMC99054**
Adaptador de rejillas Ø100 mm 120x60 mm	Accesorios	**1VMC99058**
Adaptador de tubo 120x60 mm Flow120H x2	Accesorios	**1VMC99113**
Adaptador de tubo 120x60 mm Ø100 mm x2	Accesorios	**1VMC99115**
Rejillas externas 120x60 mm	Recambios	**1PVCVMC00009**
Rejillas externas slim + red	Recambios	**1VMC00000237**
Rejillas externas verticales + campana 120x60 mm	Accesorios	**1VMC99127**
Rejillas externas horizontales + campana 120x60 mm	Accesorios	**1VMC99128**
Mando a distancia IR	Accesorios	**4VMC00000900**
Panel de control empotrado STD + cable 5 m [2]	Accesorios	**1VMC06006**
Panel de control empotrado Cloud + cable 5 m [2]	Accesorios	**1VMC06011**
Caja externa panel de control 503	Accesorios	**1VMC99078**
Monitor CO_2 [1]	Accesorios	**4VMC00000902**
Monitor IAQ [1]	Accesorios	**4VMC00000903**
Filtro ePM2.5 65% + Coarse60% x5	Filtros	**1VMC06013**
Filtro ePM2.5 65% + Coarse60% x10	Filtros	**1VMC06012**
Filtro Coarse 60% x5	Filtros	**1VMC06015**
Filtro Coarse 60% x10	Filtros	**1VMC06014**
Filtro ePM1 80% x5	Filtros	**1VMC06018**
Filtro ePM1 80% x10	Filtros	**1VMC06019**

1. Requiere panel de control Cloud
2. Compatible con BT Livinglight, Livinglight Air, Axolute, Axolute Air, GE Chorus, Vimar Elkon, Elkon EVO, Plana, Arkè, Idea

Gráficos caudal – prevalencia

A Prevalencia
B Caudal
1 Velocidad supermínima (nocturna)
2 Velocidad 1
3 Velocidad 2
4 Velocidad 3
5 Velocidad 4
6 Hiperventilación

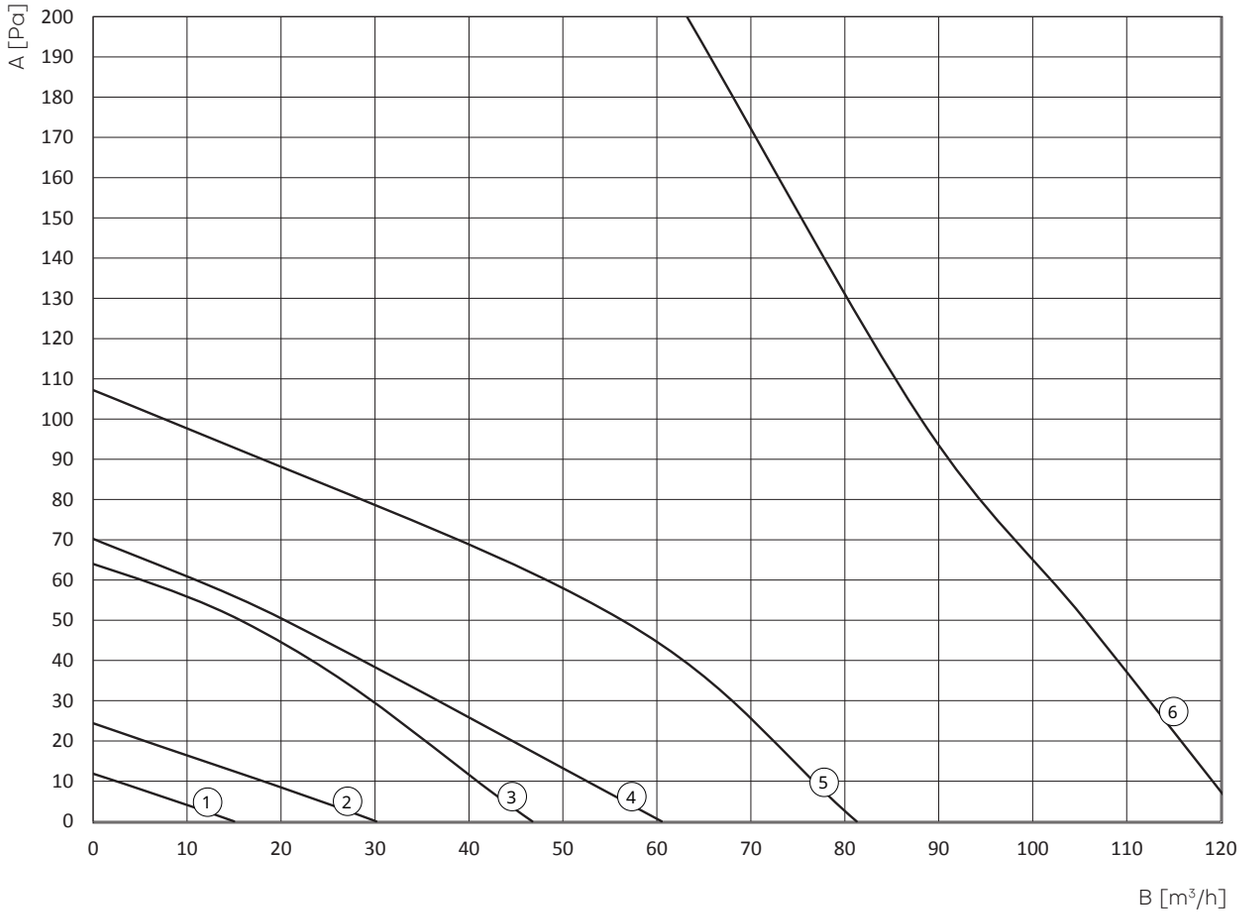

Dibujos dimensionales

Flow120/120H

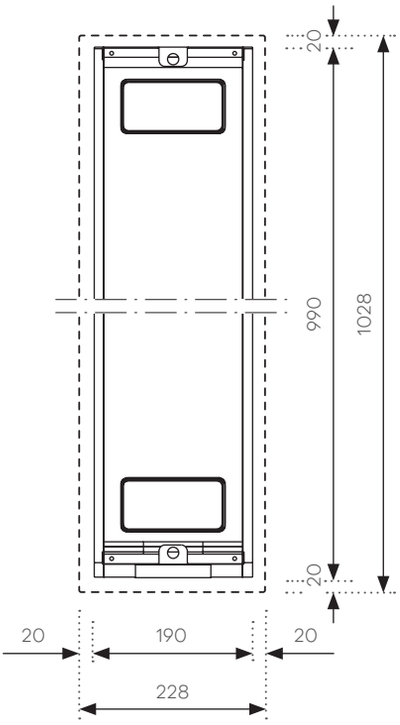

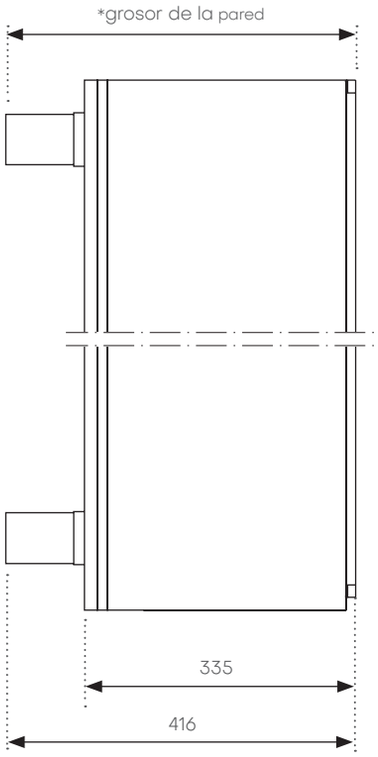

Flow©120

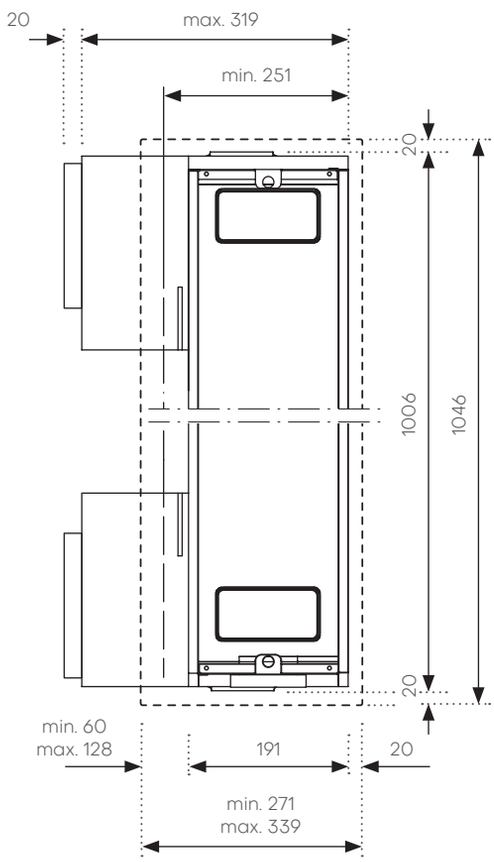

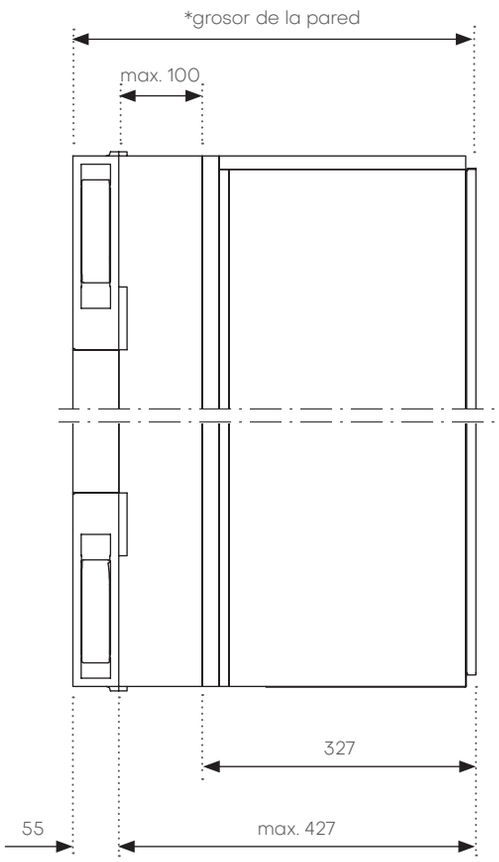

Dibujos dimensionales

FlowC120

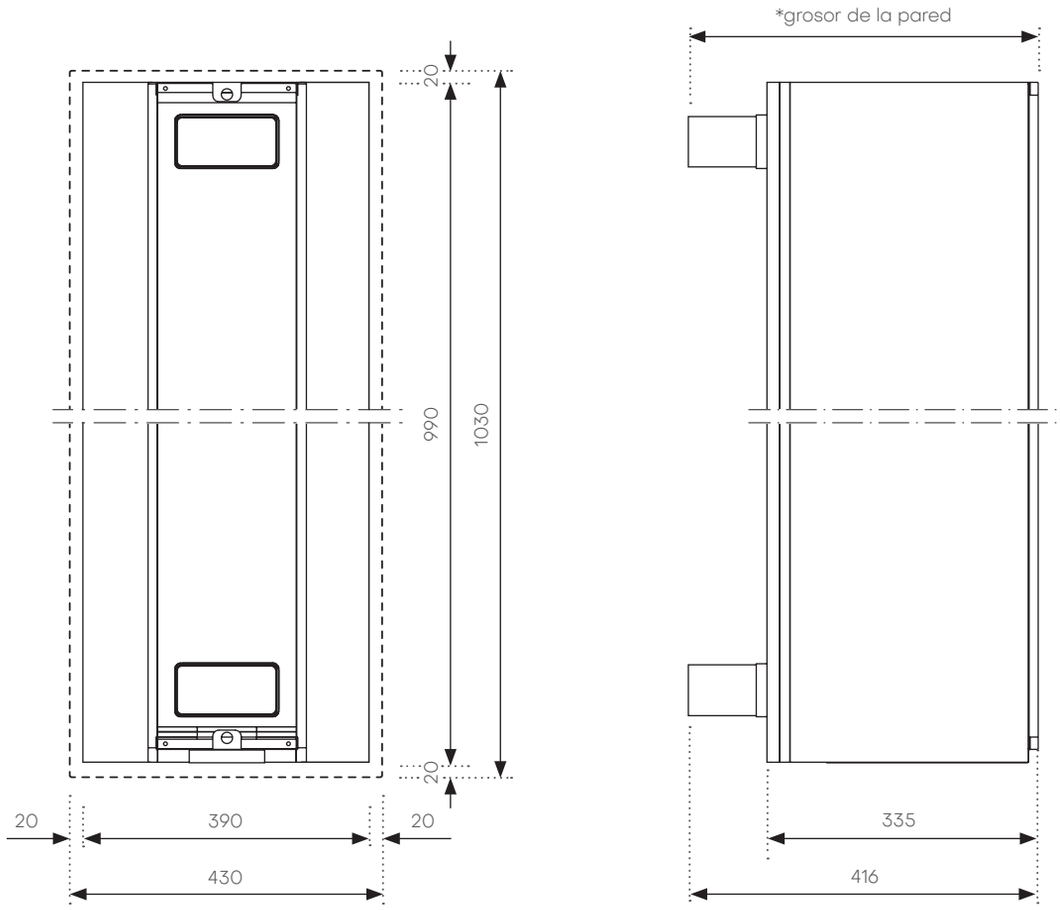

Diagrama ejemplar de un sistema VMI en un piso de tres habitaciones con un sistema ocultable por conductos FlowC120. El suministro y retorno de aire se pueden dividir y llevar a otras habitaciones adyacentes a la habitación en la que está instalada la unidad empotrada.

Revestimiento personalizable para combinar con cualquier estilo decorativo

Los sistemas VMI ocultables pueden completarse con diferentes placas de revestimiento, según el contexto en el que se vayan a instalar. La **placa de revestimiento está disponible en ABS o chapa prepintada blanca*,** que también puede ser de colores para encajar con el estilo del espacio. O se puede optar por la **placa de plexiglás** que ofrece un cómodo **sistema de enganche con clip magnético** para facilitar el reemplazo del filtro. La placa de plexiglás está disponible en blanco y negro.

*Placa de revestimiento en ABS disponible solo para Flow40.

Instalación VMI ocultable

La preinstalación para la instalación de las máquinas VMI Helty Flow es un procedimiento que se desarrolla en tres simples pasos:

1. realización de un orificio rectangular en la pared según la forma requerida por el tipo de máquina que se vaya a instalar;
2. instalación de la preinstalación en la pared, incluidas las rejillas externas, y sellando el perímetro de la preinstalación con espuma de poliuretano flexible;
3. introducción de la unidad VMI y conexión a la alimentación eléctrica; colocación de la placa de revestimiento interna.

Para más información, se recomienda consultar el manual de instrucciones.
La preparación puede adquirirse por separado para introducirla en la mampostería ya en la obra; también puede completarse posteriormente con la instalación de la máquina VMI y la placa de revestimiento.

Accesorio rejilla Slim

* Para Flow40, también hay disponibles rejillas externas Slim de 40x180 mm (mediante kit de accesorios) como alternativa al equipamiento estándar.

VMI para rehabilitación

Sistema patentado de VMI instalada en el revestimiento exterior, sin impacto en la fachada

Modelo	**Flow**MAHNATTAN					
Versión	STD IZQ	STD DCH	Pure IZQ	Pure DCH	Elite IZQ	Elite DCH
Nocturno	●	●	●	●	●	●
Hiperventilación	●	●	●	●	●	●
Señal de sustitución de filtros	●	●	●	●	●	●
Sensor higrométrico	–	–	●	●	●	●
Sensor CO_2 y COV	–	–	–	–	●	●
Mando a distancia IR	●	●	●	●	●	●
Pan. cont. STD remoto	opcional	opcional	opcional	opcional	opcional	opcional
Pan. cont. Cloud remoto	opcional	opcional	opcional	opcional	opcional	opcional
LED de panel On/Off	●	●	●	●	●	●
App Helty Home [1]	opcional	opcional	opcional	opcional	opcional	opcional
Código	**1VMC05004**	**1VMC05000**	**1VMC05005**	**1VMC05002**	**1VMC05006**	**1VMC05003**

1. Incluye el panel de control remoto Cloud*

HELTY

Flow MANHATTAN®

Patentado IT202000022837

Una VMI revolucionaria oculta en la pared

Flow Manhattan reinventa la ventilación individual para cada ambiente, ofreciendo a diseñadores y clientes una solución en la que **la unidad VMI se camufla en la capa de revestimiento exterior.** Las rejillas de flujo de aire, colocadas en el hueco de la ventana, salvaguardan el perfil arquitectónico del edificio y **evitan cualquier impacto en la fachada. El impacto interno también es mínimo,** gracias a un difusor con un diseño particularmente compacto. Los flujos de aire entrante y saliente, separados por un tabique especial, pasan por un **único orificio testigo de 160 mm.** El encofrado, que se fija a la mampostería exterior al mismo tiempo que se coloca el revestimiento, también permite **colocar el sistema VMI solo,** que puede completarse en una fase posterior con la unidad de ventilación.
La unidad VMI de doble flujo extrae el aire viciado del ambiente e introduce **aire nuevo, oxigenado y limpio gracias a los filtros especiales ePM2,5 65%** instalados de serie. La velocidad de ventilación varía en función de las necesidades con **un caudal máximo de 70 m³/h.**El intercambiador de calor entálpico permite **recuperar hasta el 70% del calor del aire saliente, precalentando el flujo de aire de renovación.**

Versiones estándar, Plus y Elite y control de la app

Los modelos más equipados integran en la unidad VMI un **sensor higrométrico, sensores de CO_2 y COV** para monitorizar parámetros importantes de la calidad del aire interior, además de un panel de control remoto y la posibilidad de **manejarlos** a través de la **app Helty Home.**

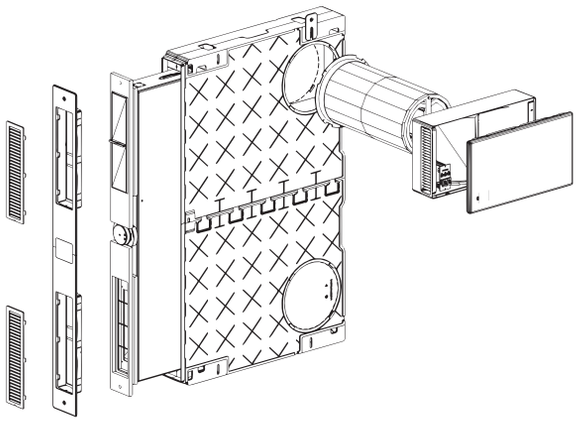

Sensores para la gestión automática de la humedad, CO_2 y COV

Panel remoto para el control de la unidad y la configuración de las funciones.

Gracias al mando a distancia de infrarrojos incluido, es fácil de usar desde cualquier lugar de la habitación.

70% Eficiencia de recuperación térmica

16.5dB(A) Presión sonora

70m^3/h Caudal de aire máximo

ISO ePM2.5 65% Filtración de aire de entrada

-35.4kWh/m^2a Consumo energético SEC (clima templado)

Classe Energetica A

La instalación se realiza por completo desde el exterior mientras se coloca el revestimiento.

Una solución completamente externa con un impacto mínimo en el diseño de la casa y garantiza los más altos niveles de confort acústico

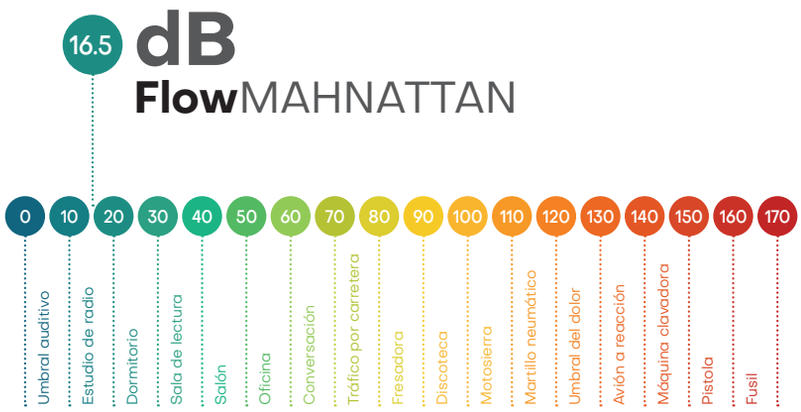

Gracias a la colocación de la unidad VMI en la parte más exterior del muro perimetral, en el interior del revestimiento, Helty FlowMANHATTAN garantiza un **rendimiento sonoro para un confort acústico óptimo,** con una presión sonora de 16,5 dB a velocidad mínima.

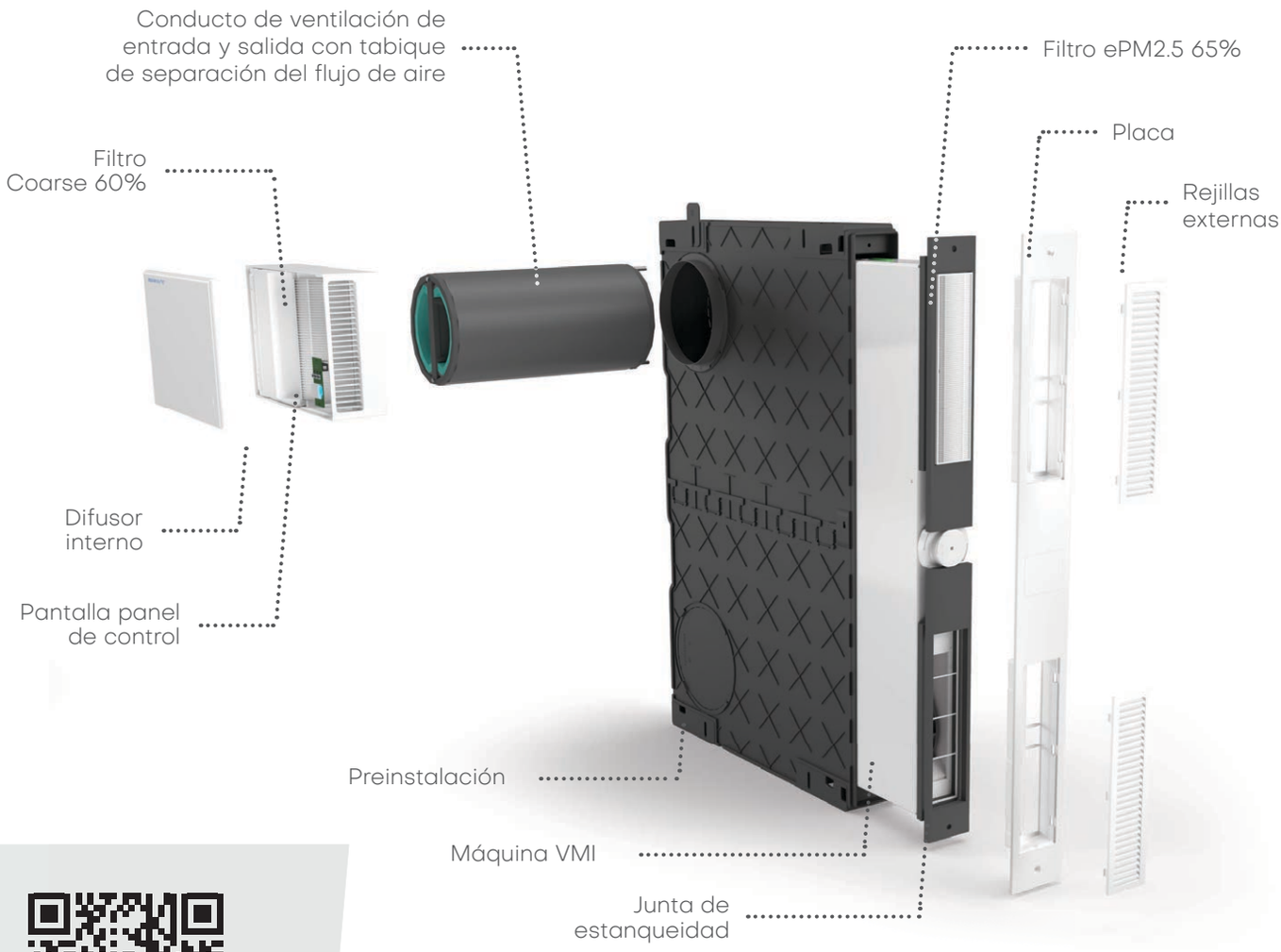

Escanea el código QR y mira el vídeo sobre FlowMANHATTAN

Datos técnicos

Funciones y características	**U.M.**	**Flow**MAHNATTAN					
Versión		STD IZQ	STD DCH	Pure IZQ	Pure DCH	Elite IZQ	Elite DCH
Nocturno		●	●	●	●	●	●
Hiperventilación		●	●	●	●	●	●
Señal de sustitución de filtros		●	●	●	●	●	●
Sensor higrométrico		–	–	●	●	●	●
Sensor CO_2 y COV		–	–	–	–	●	●
Mando a distancia IR		●	●	●	●	●	●
Pan. cont. STD remoto		opcional	opcional	opcional	opcional	opcional	opcional
Pan. cont. Cloud remoto		opcional	opcional	opcional	opcional	opcional	opcional
LED de panel On/Off		●	●	●	●	●	●
App Helty Home [1]		opcional	opcional	opcional	opcional	opcional	opcional
Panel de control		integrado en la máquina					
Caudal de aire	m^3/h	20/25/30/40/50/70[2]					
Regulación del caudal		nocturno + 4 niveles + hiperventilación					
Potencia consumida	W	5/6/7/9.5/13/34[2]					
Tensión de alimentación	Vca	230					
Consumo de corriente máx. [3]	A	035					
Peso	kg	7					
Dimens. de la máquina VMI (An x Al x Pr)	mm	460 x 740 x 65					
Dim. preinstalación (An x Al x Pr)	mm	512 x 826 x 88					
Dim. difusor interno (An x Al x Pr)	mm	325 x 185 x 85					
Intercambiador de calor		entálpico de flujos cruzados contracorriente					
Eficiencia de recuperación térmica	%	70					
Bypass (freecoling/freeheating)		electrónico manual					
Nivel de ruido [4]	dB(A)	28/31/36/43/48/56[2]					
Presión sonora [5]	dB(A)	16.5/19.5/24.5/31.5/36.5/44.5[2]					
Dn,e,w (reducción de ruido de fachada)	dB	51					
Filtro de entrada		ISO ePM2.5 65%					
Filtro de salida		ISO Coarse 60%					
Modbus RTU rs485		Sí[6]					
Clima de referencia		frío / templado / cálido					
Etiqueta energética (frío/templado/caliente)		A+ / A / E					
SEC (frío/templado/caliente)	kWh/m^2a	-67.7 / -35.4 / -14.3					
Fuga interna [7]	%	1					
Fuga externa [7]	%	1					
De serie		manual de instalación, filtro VMI, junta de estanqueidad, mando a distancia IR con baterías					
Código		**1VMC05004**	**1VMC05000**	**1VMC05005**	**1VMC05002**	**1VMC05006**	**1VMC05003**

1. Incluye el panel de control remoto Cloud
2. En modo de hiperventilación
3. Con tensión de alimentación de 230 Vca
4. Según UNI 3744:2010
5. Medida en un ambiente semianecóico de 30 m² a una distancia de 3 m
6. Se pierde la funcionalidad del panel de control Cloud
7. De conformidad con EN 13141-8:2014-09

Accesorios y recambios

Artículo	Tipología	Código
Preinstalación FlowMANHATTAN	Preinstalaciones	1VMC06000
Placa externa FlowMANHATTAN	Accesorios	1VMC06002
Difusor interno	Accesorios	1VMC06005
Plantilla de instalación FlowMANHATTAN	Accesorios	1VMC06001
Roseta tapaagujeros interior Ø160 mm	Accesorios	1VMC06003
Difusor interno vacío	Accesorios	1VMC06004
Tubo + 150 mm	Accesorios	1VMC06007
Mando a distancia IR	Accesorios	4VMC00000900
Panel de control empotrado STD + cable 5 m	Accesorios	1VMC06006
Panel de control empotrado Cloud + cable 5 m	Accesorios	1VMC06011
Caja externa panel de control 503	Accesorios	1VMC99078
Monitor CO_2 [1]	Accesorios	4VMC00000902
Monitor IAQ [1]	Accesorios	4VMC00000903
Adaptador Bt Livingnow Blanco para Panel de Control Incorporado	Accesorios	1VMC99096
Adaptador Bt Livingnow Negro para Panel de Control Incorporado	Accesorios	1VMC99180
Filtro ePM2.5 65% + Coarse60%x10	Filtros	1VMC06009
Filtro ePM2.5 65% + Coarse60%x30	Filtros	1VMC06010

1. Requiere panel de control Cloud
2. Compatible con BT Livinglight, Livinglight Air, Axolute, Axolute Air, GE Chorus, Vimar Elkon, Elkon EVO, Plana, Arkè, Idea

Dibujos dimensionales

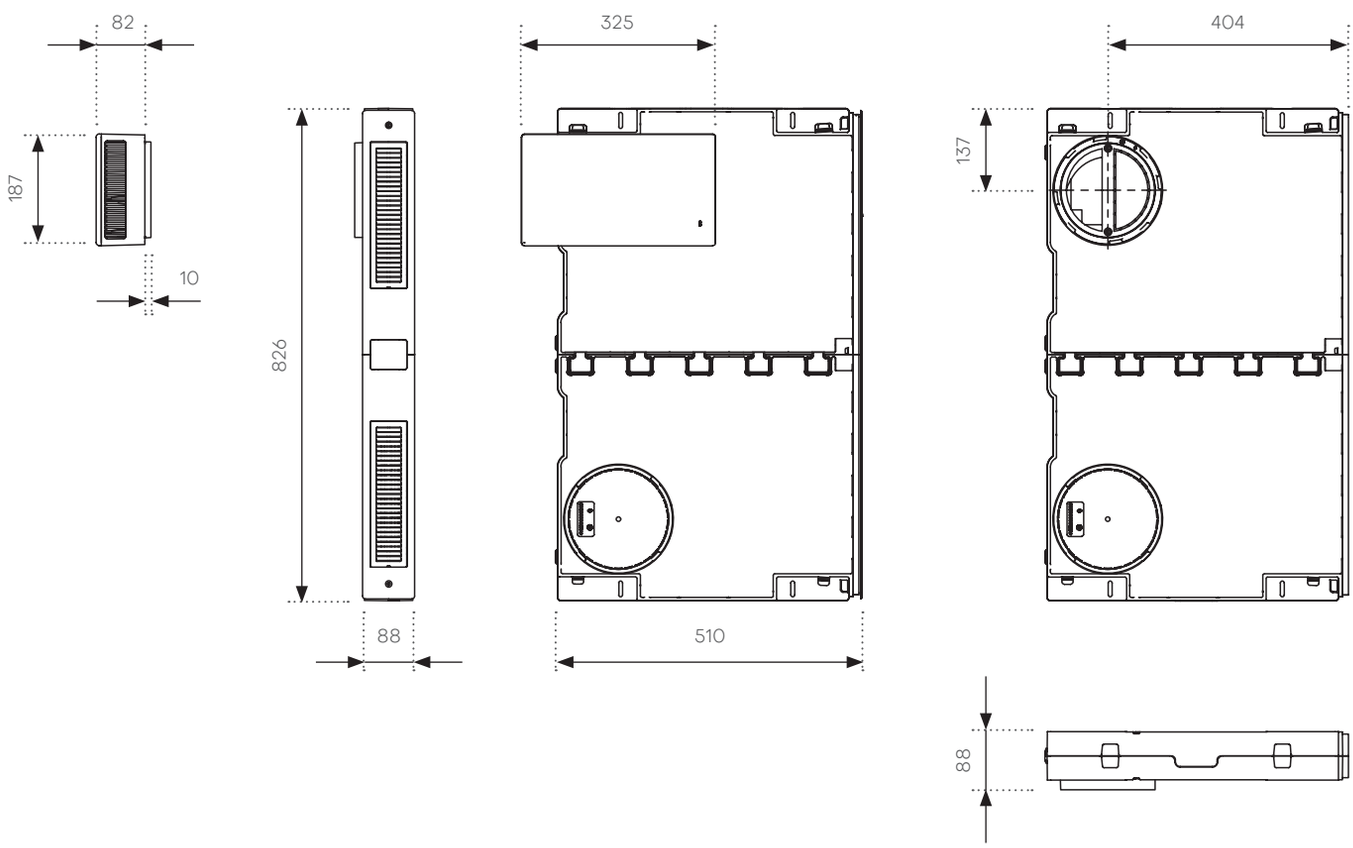

HELTY

VMI para escuelas y oficinas

Sistemas para el intercambio de aire en espacios medianos y grandes

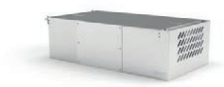

Modelo	**Flow**400Steel		**Flow**600Steel	
Versión	STD	R	STD	Pure
Nocturno	●	●	●	●
Hiperventilación	●	●	●	●
Señal de sustitución filtros	●	●	●	●
Sensor higrométrico	●	–	–	●
Sensor CO_2 y COV	opcional	–	–	●
Escenario Radón	–	●	–	–
Sensor Radón (1)	–	opcional	–	–
Free Cooling	●	●	●	●
Pan. cont. STD remoto	opcional	–	opcional	opcional
Pan. cont. Cloud remoto	opcional	●	opcional	opcional
App Helty Home (1)	opcional	●	opcional	opcional
Conexión HCloud (1)	opcional	●	opcional	opcional
Código	**1VMC04030**	**1VMC04033**	**1VMC04020**	**1VMC04015**

(1) Necesario conectar el panel de control Cloud

Modelo	**Flow**800		**Flow**800Steel		
Versión	STD	Pure	STD	Pure	R
Nocturno	●	●	●	●	●
Hiperventilación	●	●	●	●	●
Señal de sustitución filtros	●	●	●	●	●
Sensor higrométrico	–	●	–	●	–
Sensor CO_2 y COV	–	●	–	●	–
Escenario Radón	–	–	–	–	●
Sensor Radón (1)	–	–	–	–	opcional
Free Cooling	●	●	●	●	●
Pan. cont. STD remoto	opcional	opcional	opcional	opcional	–
Pan. cont. Cloud remoto	opcional	opcional	opcional	opcional	●
App Helty Home (1)	opcional	opcional	opcional	opcional	●
Conexión HCloud (1)	opcional	opcional	opcional	opcional	●
Código	**1VMC04010**	**1VMC04022**	**1VMC04021**	**1VMC04012**	**1VMC04027**

(1) Necesario conectar el panel de control Cloud

VMI para escuelas y oficinas

Sistemas para el intercambio de aire en espacios medianos y grandes

Modelo	**Flow**800Silent		**Flow**M800			
Versión	STD	Pure	STD IZQ	Pure IZQ	STD DCH	Pure DCH
Nocturno	●	●	●	●	●	●
Hiperventilación	●	●	●	●	●	●
Señal de sustitución filtros	●	●	●	●	●	●
Sensor higrométrico	–	●	–	●	–	●
Sensor CO_2 y COV	–	●	–	●	–	●
Escenario Radón	–	–	–	–	–	–
Sensor Radón (1)	–	–	–	–	–	–
Free Cooling	●	●	●	●	●	●
Pan. cont. STD remoto	opcional	opcional	opcional	opcional	opcional	opcional
Pan. cont. Cloud remoto	opcional	opcional	opcional	opcional	opcional	opcional
App Helty Home (1)	opcional	opcional	opcional	opcional	opcional	opcional
Conexión HCloud (1)	opcional	opcional	opcional	opcional	opcional	opcional
Código	**1VMC04023**	**1VMC04024**	**1VMC01048**	**1VMC01055**	**1VMC01047**	**1VMC01056**

(1) Necesario conectar el panel de control Cloud

Modelo	**Flow**1000		**Flow**1000Steel	
Versión	STD	Pure	STD	Pure
Nocturno	●	●	●	●
Hiperventilación	●	●	●	●
Señal de sustitución filtros	●	●	●	●
Sensor higrométrico	–	●	–	●
Sensor CO_2 y COV	–	●	–	●
Escenario Radón	–	–	–	–
Sensor Radón (1)	–	–	–	–
Free Cooling	●	●	●	●
Pan. cont. STD remoto	opcional	opcional	opcional	opcional
Pan. cont. Cloud remoto	opcional	opcional	opcional	opcional
App Helty Home (1)	opcional	opcional	opcional	opcional
Conexión HCloud (1)	opcional	opcional	opcional	opcional
Código	**1VMC04016**	**1VMC04017**	**1VMC04025**	**1VMC04026**

(1) Necesario conectar el panel de control Cloud

VMI para escuelas y oficinas

Sistemas para el intercambio de aire en espacios medianos y grandes

Modelo	**Flow**1000Silent		**Flow**M1000			
Versión	STD	Pure	STD IZQ	Pure IZQ	STD DCH	Pure DCH
Nocturno	●	●	●	●	●	●
Hiperventilación	●	●	●	●	●	●
Señal de sustitución filtros	●	●	●	●	●	●
Sensor higrométrico	–	●	–	●	–	●
Sensor CO_2 y COV	–	●	–	●	–	●
Escenario Radón	–	–	–	–	–	–
Sensor Radón (1)	–	–	–	–	–	–
Free Cooling	●	●	●	●	●	●
Pan. cont. STD remoto	opcional	opcional	opcional	opcional	opcional	opcional
Pan. cont. Cloud remoto	opcional	opcional	opcional	opcional	opcional	opcional
App Helty Home (1)	opcional	opcional	opcional	opcional	opcional	opcional
Conexión HCloud (1)	opcional	opcional	opcional	opcional	opcional	opcional
Código	**1VMC04018**	**1VMC04019**	**1VMC01053**	**1VMC01054**	**1VMC01051**	**1VMC01052**

(1) Necesario conectar el panel de control Cloud

HELTY

Flow400/400-R

Máximo confort, mínimo espacio: aire puro para oficinas y espacios compartidos

La línea VMI para escuelas y oficinas Helty se amplía con la incorporación de **Flow400**, la innovadora solución diseñada para la **ventilación eficiente de oficinas y espacios compartidos** con capacidad de hasta 10 personas. Compacta y versátil, Flow400 garantiza un aire siempre filtrado e intercambiado gracias a su **avanzado sistema de filtración** compuesto por filtros ePM1 80% que detienen hasta el 80% de las partículas finas (inferiores a una micra). Equipado con un **intercambiador entálpico con recuperación de calor de hasta el 92%,** el nuevo Flow400 Helty se puede configurar para caudales de aire que van desde 80 hasta 400 m^3/h. Con un nivel de presión sonora de solo 35 dB(A) en el rango de diseño, es ideal para su aplicación en ambientes profesionales que requieren **atención especial al confort acústico.** Compacta y versátil, con tan **solo 22 cm de grosor,** Flow400 es perfecta para modernizar edificios existentes y está disponible en la versión Steel, con placa de revestimiento de acero preparada para instalación vista, en pared o en techo. El higrómetro y los sensores de CO_2 opcionales permiten monitorizar la calidad del aire interior, ajustando automáticamente el caudal según sea necesario. Las funciones integradas como el free-cooling y el modo nocturno garantizan la **eficiencia y el ahorro de energía.**

Monitorización de datos y mitigación del radón

La nueva versión **Flow400-R permite una gestión óptima y eficaz del riesgo de radón,** gracias a una tecnología ad hoc que permite diluir las concentraciones de gas en espacios cerrados. Gracias a la plataforma Cloud también se puede controlar la máquina a distancia, configurando escenarios personalizados y realizando operaciones de control por parte de los Centros de Asistencia.

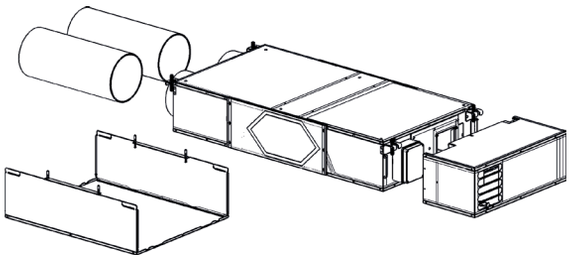

Flow400Steel
Instalación en techo

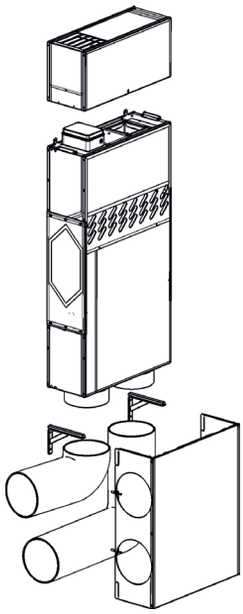

Flow400Steel
Instalación en pared

92%
Eficiencia de recuperación térmica

22dB(A)
Presión sonora

400m³/h
Caudal de aire máximo

ISO Coarse 80% + ePM1 80%
Filtración de aire de entrada

-40kWh/m²a
Consumo energético SEC (clima templado)

Datos técnicos

Funciones y características	**U.M.**	**Flow**400 Steel	
Versión		STD	R
Nocturno		●	●
Hiperventilación		●	●
Señal de sustitución de filtros		●	●
Sensor higrométrico		●	–
Sensor CO_2 y COV		opcional	–
Escenario Radón		–	●
Sensor Radón [1]		–	opcional
Free Cooling		●	●
Pan. cont. STD remoto		opcional	–
Pan. cont. Cloud remoto		opcional	●
LED de panel On/Off		●	●
App Helty Home [1]		opcional	●
Conexión HCloud [1]		opcional	●
Caudal de aire	m^3/h	80/130/180/250/320/400 [2]	
Regulación del caudal		nocturno + 4 niveles + hiperventilación	
Potencia consumida	W	16/21/30/49/73/120 [2]	
Tensión de alimentación	Vca	230	
Consumo de corriente máx. [3]	A	0.6	
Peso	kg	44	
Dimensiones del producto (An x Al x Pr)	mm	1310 x 222 x 602	
Intercambiador de calor		entálpico de flujo contracorriente	
Eficiencia de recuperación térmica	%	92	
Bypass (freecoling/freeheating)		electrónico manual	
Nivel de ruido [4]	dB(A)	33/39/43/49/53/59 [2]	
Presión sonora [5]	dB(A)	22/25/29/35/39/45 [2]	
Filtro de entrada		ISO Coarse 80% + ePM1 80%	
Filtro de salida		ISO Coarse 80%	
Modbus RTU rs485		Sí [8]	
Clima de referencia		frío / templado / cálido	
Etiqueta energética (frío/templado/caliente)		A+ / A / E	
SEC (frío/templado/caliente) [6]	kWh/m^2a	-76 / -40 / -16.7	
Fuga interna [7]	%	2	
Fuga externa [7]	%	1	
Presión externa nominal. Δps. ext [6]	Pa	70	
Caída de presión interna Δps.int [6]	Pa	140	
Rendimiento energético de filtros [6]		A+	
De serie		manual de instalación, filtros VMI	manual de instalación, manual del usuario final, panel de control, filtros VMI
Código		**1VMC04030**	**1VMC04033**

1. Necesario conectar el panel de control Cloud
2. En modo de hiperventilación
3. Con tensión de alimentación de 230 Vca
4. Según UNI 3744:2010
5. Medido a 1 m por debajo de la máquina, corregido con ruido de fondo y tiempos de reverberación.
6. Según Reglamento (UE) n. 1253/2014
7. De conformidad con EN 13141-8:2014-09
8. Se pierde la funcionalidad del panel de control Cloud

Accesorios y recambios

Articolo	Tipologia	Código
Plantilla de instalación Flow400 Steel	Accesorios	**4VMC00000824**
Rejillas externas 340x340 mm de plástico	Accesorios	**1VMC99083**
Rejillas externas horizontales acero inox	Accesorios	**1VMC99084**
Rejillas externas verticales acero inox	Accesorios	**1VMC99097**
Adaptador de tubo 120x60 mm Ø100 mm x4	Accesorios	**1VMC99126**
Tubo flex ISO Ø102 mm L 5m + x2 bridas	Accesorios	**1VMC99087**
Tubo flex ISO Ø203 mm L 5m + x2 bridas	Accesorios	**1VMC99093**
Carcasa salida trasera compatible con calentador Flow400	Accesorios	**1VMC99122**
Carcasa salida IZQ compatible con calentador Flow400	Accesorios	**1VMC99134**
Carcasa salida DCH compatible con calentador Flow400	Accesorios	**1VMC99133**
Carcasa de techo compatible con calentador Flow400	Accesorios	**1VMC99125**
Soporte para instalación en techo Flow400	Accesorios	**1VMC99132**
Precalentador Flow400 Steel	Accesorios	**1VMC99131**
Postcalentador Flow400 Steel	Accesorios	**1VMC99123**
Panel de control empotrado STD + cable 5 m [2]	Accesorios	**1VMC06006**
Panel de control empotrado Cloud + cable 5 m [2]	Accesorios	**1VMC06011**
Caja externa panel de control 503	Accesorios	**1VMC99078**
Ionizador Steel	Accesorios	**1VMC99089**
Monitor Radón	Accesorios	**4VMC00000901**
Monitor CO_2 [1]	Accesorios	**4VMC00000902**
Monitor IAQ [1]	Accesorios	**4VMC00000903**
Adaptador Bt Livingnow Blanco para Panel de Control Incorporado	Accesorios	**1VMC99096**
Adaptador Bt Livingnow Negro para Panel de Control Incorporado	Accesorios	**1VMC99180**
Filtro Coarse precalentador	Filtros	**1VMC99162**
Filtro Coarse precalentador	Filtros	**1VMC99163**
Filtro ePM1 80% + Coarse80% Flow400	Filtros	**1VMC99155**
Filtro ePM1 80% + Coarse80% Flow400 x10	Filtros	**1VMC99156**

1. Requiere panel de control Cloud
2. Compatible con BT Livinglight, Livinglight Air, Axolute, Axolute Air, GE Chorus, Vimar Elkon, Elkon EVO, Plana, Arkè, Idea

Gráficos caudal - prevalencia

A Prevalencia
B Caudal
1 Velocidad supermínima (nocturna)
2 Velocidad 1
3 Velocidad 2
4 Velocidad 3
5 Velocidad 4
6 Hiperventilación

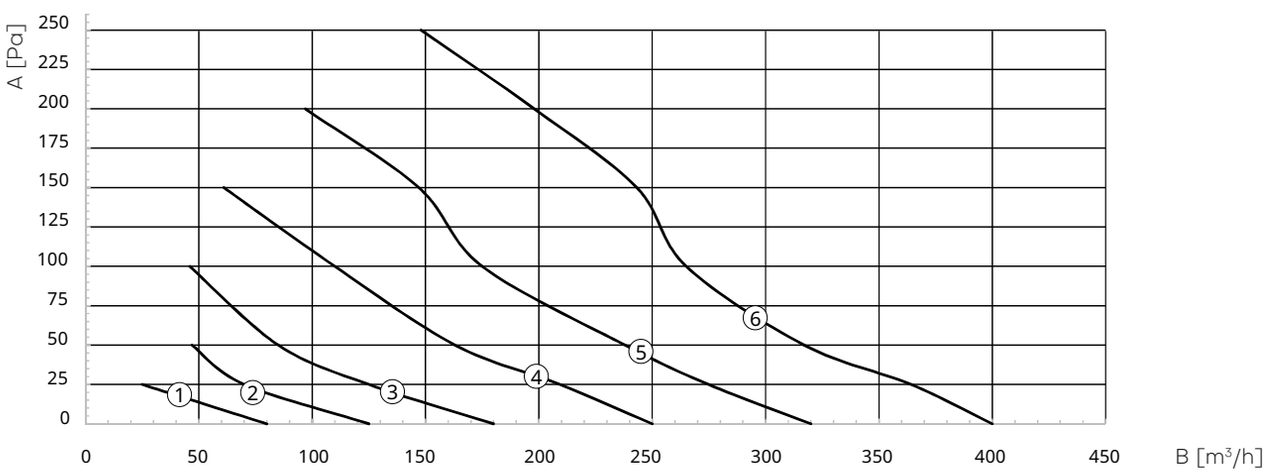

Dibujos dimensionales

Flow400Steel
Instalación en pared

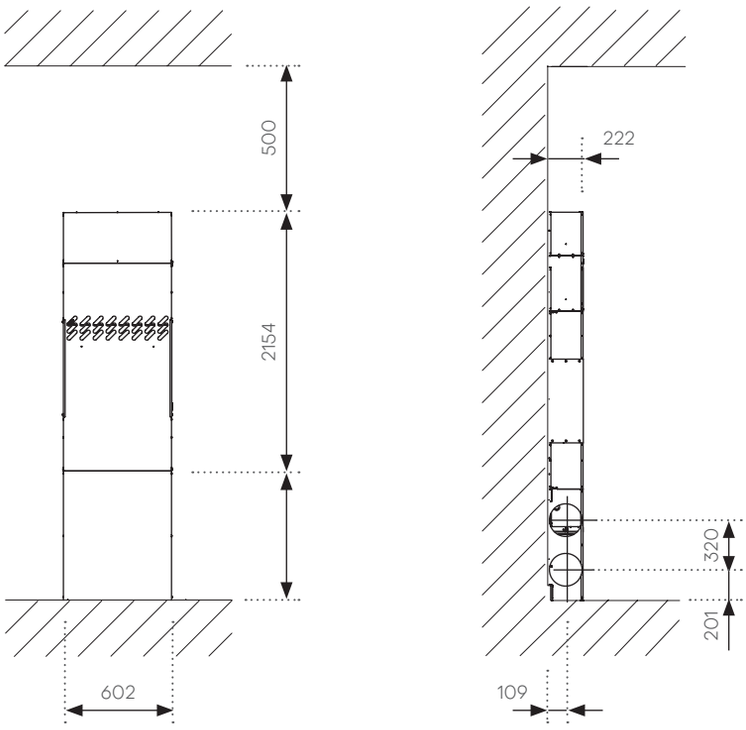

Flow400Steel
Instalación en techo

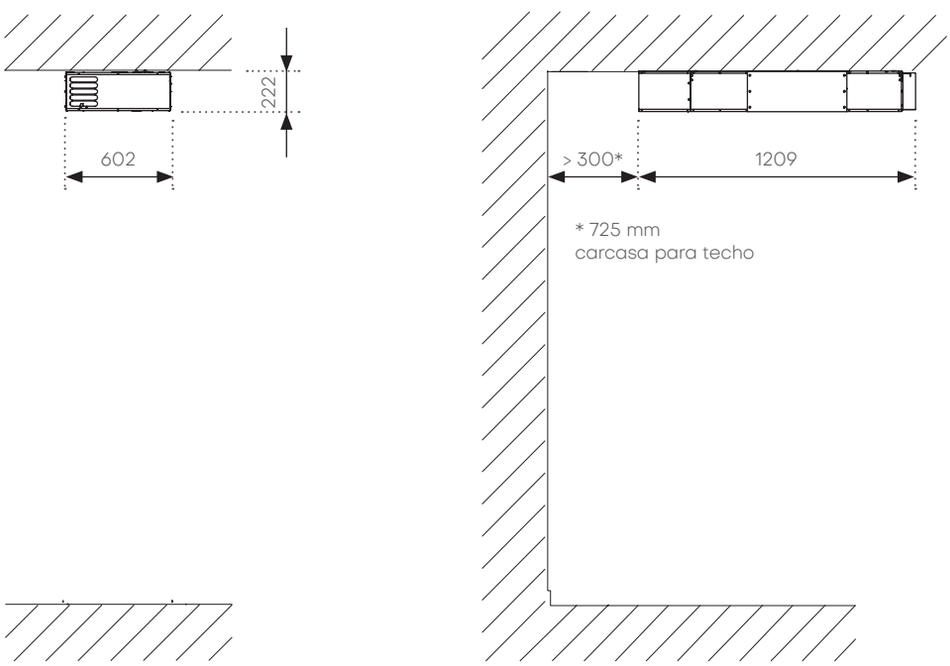

Flow600

Tamaño reducido, rendimiento versátil

Flow600 Steel está especialmente indicado para instalarse en locales de hostelería, oficinas y centros escolares. Flow 600 Steel permite modular el intercambio de aire en **caudales que varían entre 250m³/h** (velocidad mínima) **y 600 m³/h** (velocidad máxima en hiperventilación), con cuatro caudales intermedios para satisfacer de manera flexible las necesidades de diseño que requieran niveles de intercambio de aire elevados en espacios donde hay una concentración medio-alta de gente, como las aulas de los centros escolares. La unidad está equipada con un intercambiador de calor entálpico de flujos cruzados, que permite **una eficiencia de recuperación de calor de hasta el 82%** y no requiere ningún sistema de descarga de la condensación. Garantiza excelentes niveles de filtración gracias al grupo filtrante Coarse 80% + ePM1 80% de serie. La unidad VMI está integrada de forma nativa **en una placa de revestimiento de acero de color blanco** con aberturas de entrada y salida del aire, lo que permite instalar la máquina a la vista, evitando la necesidad de prever otro revestimiento estético.
Se puede **instalar en el techo o en pared en su versión vertical** gracias a un revestimiento cubretubos que **permite gestionar las tomas de entrada/salida tanto en el lado derecho como en el izquierdo,** para adaptarse a las necesidades de diseño. Son suficientes **dos orificios testigo de 200 mm** en la pared perimetral o, como alternativa, 4 orificios de 100 mm.

Sensores IAQ en la versión Pure

Además de la versión estándar, Flow600 Steel también está disponible en la versión Pure con sensor higrométrico y sensor de CO_2 y COV para monitorizar parámetros esenciales para el bienestar de los ocupantes como la humedad relativa, los niveles de dióxido de carbono y los compuestos orgánicos volátiles. Al detectar los valores en tiempo real, **la VMI puede ajustar automáticamente el intercambio de aire en función de las necesidades** reales leídas en el ambiente a ventilar.

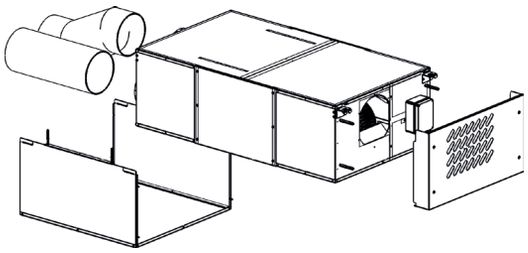

Flow600Steel
Instalación en techo

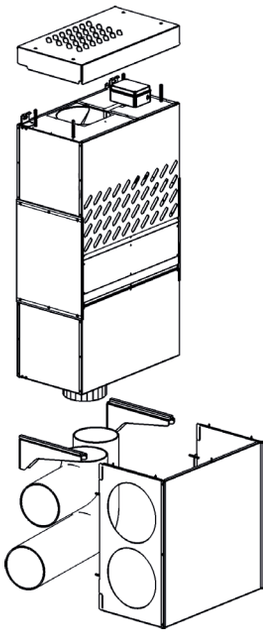

Flow600Steel
Instalación en pared

82%
Eficiencia de recuperación térmica

35dB(A)
Presión sonora

600m³/h
Caudal de aire máximo

ISO Coarse 80% + ePM1 80%
Filtración de aire de entrada

-40.6kWh/m²a
Consumo energético SEC (clima templado)

Datos técnicos

Funciones y características	**U.M.**	**Flow**600 Steel	
Versión		STD	Pure
Nocturno		●	●
Hiperventilación		●	●
Señal de sustitución de filtros		●	●
Sensor higrométrico		–	●
Sensor CO_2 y COV		–	●
Free Cooling		●	●
Pan. cont. STD remoto		opcional	opcional
Pan. cont. Cloud remoto		opcional	opcional
LED de panel On/Off		●	●
App Helty Home [1]		opcional	opcional
Conexión HCloud [1]		opcional	opcional
Caudal de aire	m^3/h	250/300/350/450/550/600[2]	
Regulación del caudal		nocturno + 4 niveles + hiperventilación	
Potencia consumida	W	30/44/60/94/166/220[2]	
Tensión de alimentación	Vca	230	
Consumo de corriente máx. [3]	A	1	
Peso	kg	55	
Dimensiones del producto (An x Al x Pr)	mm	1374 x 395 x 706	
Intercambiador de calor		entálpico de flujo contracorriente	
Eficiencia de recuperación térmica	%	82	
Bypass (freecoling/freeheating)		electrónico manual	
Nivel de ruido [4]	dB(A)	50/53/57/61/67/69[2]	
Presión sonora [5]	dB(A)	35/39/43/47.4/52.5/55[2]	
Filtro de entrada		ISO Coarse 80% + ePM1 80%	
Filtro de salida		ISO Coarse 80%	
Modbus RTU rs485		Sí [8]	
Clima de referencia		frío / templado / cálido	
Etiqueta energética (frío/templado/caliente)		A+ / A / E	
SEC (frío/templado/caliente) [6]	kWh/m^2a	-76.8 / -40.6 / -17.2	
Fuga interna [7]	%	2	
Fuga externa [7]	%	0.5	
Presión externa nominal. Δps. ext [6]	Pa	120	
Caída de presión interna Δps.int [6]	Pa	360	
Rendimiento energético de filtros [6]		A+	
De serie		manual de instalación, filtros VMI	
Código		**1VMC04020**	**1VMC04015**

1. Necesario conectar el panel de control Cloud
2. En modo de hiperventilación
3. Con tensión de alimentación de 230 Vca
4. Según UNI 3744:2010
5. Medido a 1 m por debajo de la máquina, corregido con ruido de fondo y tiempos de reverberación.
6. Según Reglamento (UE) n. 1253/2014
7. De conformidad con EN 13141-8:2014-09
8. Se pierde la funcionalidad del panel de control Cloud

Accesorios y recambios

Articolo	Tipologia	Código
Plantilla de instalación Flow600/800/1000	Accesorios	4VMC00000823
Rejillas externas 340x340 mm de plástico	Accesorios	1VMC99083
Rejillas externas horizontales acero inox	Accesorios	1VMC99084
Rejillas externas verticales acero inox	Accesorios	1VMC99097
Adaptador de tubo 120x60 mm Ø100 mm x4	Accesorios	1VMC99092
Tubo flex ISO Ø102 mm L 5m + x2 bridas	Accesorios	1VMC99087
Tubo flex ISO Ø203 mm L 5m + x2 bridas	Accesorios	1VMC99093
Carcasa lateral Flow600	Accesorios	1VMC99081
Carcasa de techo Flow600	Accesorios	1VMC99082
Carcasa posterior Flow600	Accesorios	1VMC99112
Carcasa salida DCH compatible con calentador Flow600	Accesorios	1VMC99136
Carcasa salida trasera compatible con calentador Flow600	Accesorios	1VMC99144
Carcasa de techo salida DCH compatible con calentador Flow600	Accesorios	1VMC99166
Carcasa de techo compatible con calentador Flow600	Accesorios	1VMC99146
Precalentador Flow600 Steel	Accesorios	1VMC99148
Postcalentador Flow600 Steel de más capacidad	Accesorios	1VMC99102
Panel de control empotrado STD + cable 5 m [2]	Accesorios	1VMC06006
Panel de control empotrado Cloud + cable 5 m [2]	Accesorios	1VMC06011
Caja externa panel de control 503	Accesorios	1VMC99078
Ionizador Steel	Accesorios	1VMC99089
Monitor CO_2 [2]	Accesorios	4VMC00000902
Monitor IAQ [2]	Accesorios	4VMC00000903
Adaptador Bt Livingnow Blanco para Panel de Control Incorporado	Accesorios	1VMC99096
Adaptador Bt Livingnow Negro para Panel de Control Incorporado	Accesorios	1VMC99180
Filtro Coarse precalentador	Filtros	1VMC99162
Filtro Coarse precalentador x10	Filtros	1VMC99163
Filtro ePM1 80% + Coarse80%	Filtros	1VMC99080
Filtro ePM1 80% + Coarse80% x10	Filtros	1VMC99079

1. Requiere panel de control Cloud
2. Compatible con BT Livinglight, Livinglight Air, Axolute, Axolute Air, GE Chorus, Vimar Elkon, Elkon EVO, Plana, Arkè, Idea

Gráficos caudal - prevalencia

A Prevalencia
B Caudal
1 Velocidad supermínima (nocturna)
2 Velocidad 1
3 Velocidad 2
4 Velocidad 3
5 Velocidad 4
6 Hiperventilación

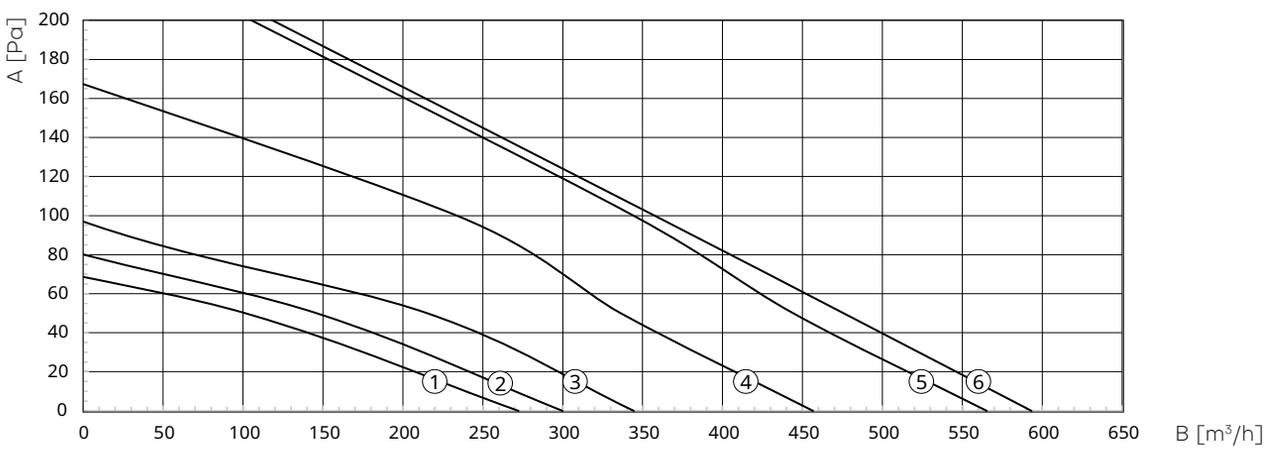

Dibujos dimensionales

Flow600Steel
Instalación en pared

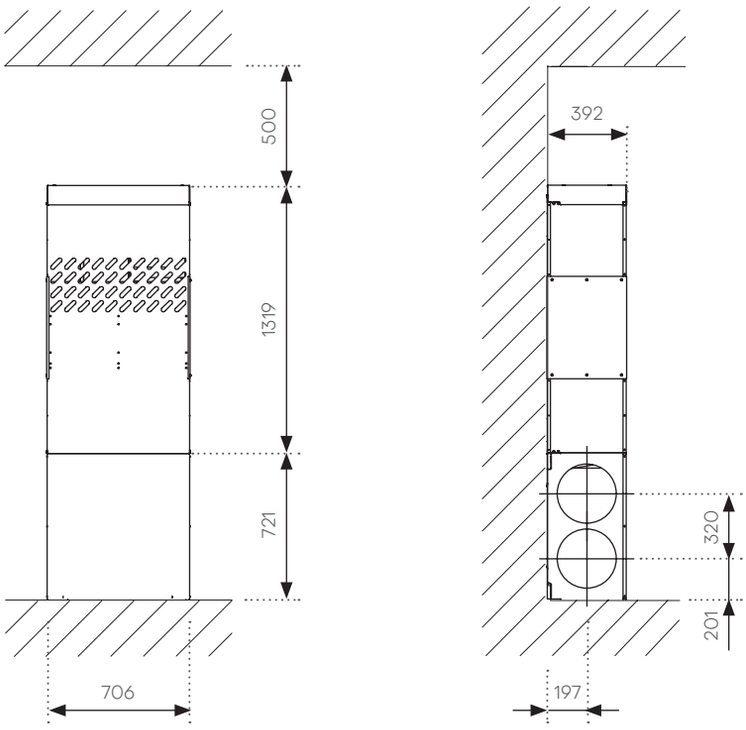

Flow600Steel
Instalación en techo

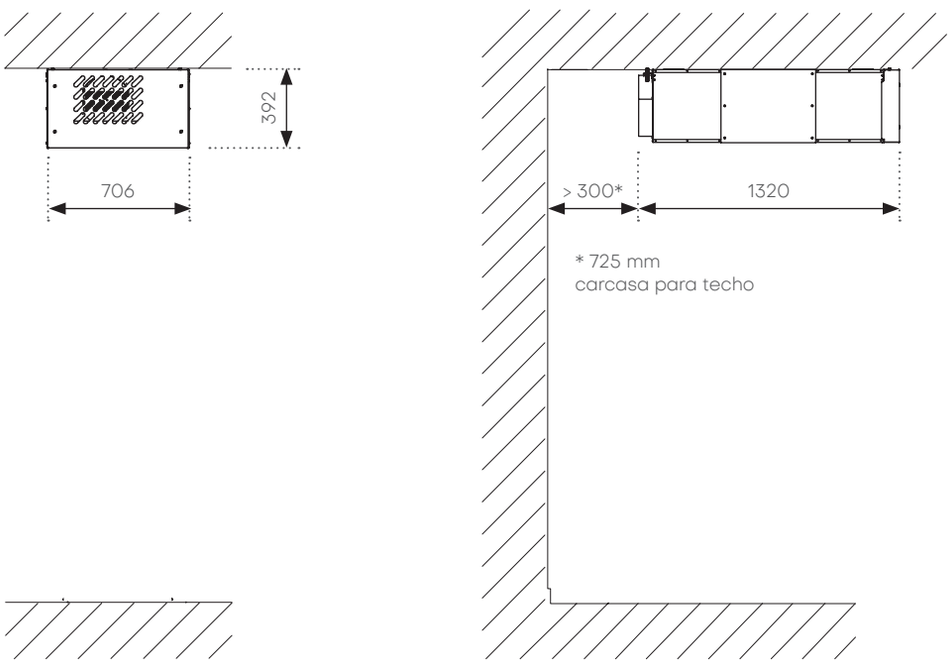

Flow800/800-R

Alto intercambio de aire sin problemas estéticos o acústicos

Potente y silenciosa, Flow800 se renueva y amplía la familia con nuevas versiones para atender y satisfacer mejor las necesidades de diseñadores y clientes. Además de la máquina VMI, ideal para colocar en falsos techos, la gama ofrece nuevas variantes: **Flow800 Steel**, donde la VMI se integra de forma nativa en una placa de revestimiento de acero de color blanco que permite instalarla a la vista, tanto en techo como en pared; **Flow800 Silent**, con una placa de revestimiento estético de madera blanca para instalaciones en techo que requieran **minimizar el impacto estético y acústico de la VMI; FlowM800**, donde la unidad de ventilación se vuelve totalmente invisible camuflándola en un armario blanco que facilita su integración en los espacios y mejora el acceso a la unidad para inspecciones y cambios de filtros. El flujo de aire se puede modular en 6 valores, desde 300 m³/h (velocidad mínima en modo nocturno) hasta **800 m³/h** (velocidad máxima en hiperventilación), utilizando el panel que ofrece la interfaz de comando intuitiva utilizada en los sistemas Helty. También está disponible como accesorio un panel de control para instalación en cuadros eléctricos 503. El recuperador de calor entálpico garantiza **una eficiencia de intercambio de calor del 80%,** mientras que el **doble filtro Coarse 80% + ePM1 80%** permite detener aproximadamente el 90% de las PM10 y el 80% de las PM2.5, introduciendo en el interior aire oxigenado y purificado.

Sensores IAQ y acción eficaz contra el radón

Flow800 también está disponible en la versión Pure, con **sensor higrométrico y sensores de CO_2 y COV** que permiten a la unidad VMI monitorizar los parámetros de humedad y contaminantes interiores, regulando automáticamente el intercambio de aire según las necesidades. La versión **Flow800-R** está diseñada para **restaurar la concentración de gas radón a valores óptimos,** restableciendo ambientes saludables y ayudando a reducir el riesgo.

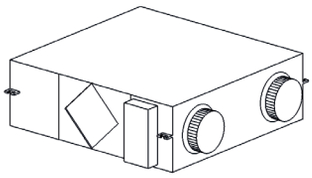

Flow800
Unidad VMI

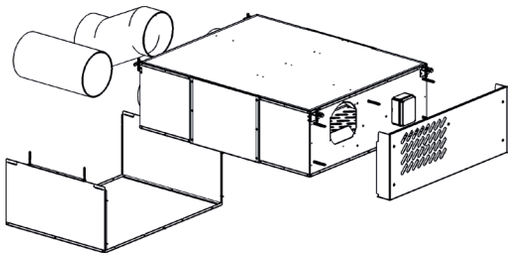

Flow800Steel
Instalación en techo

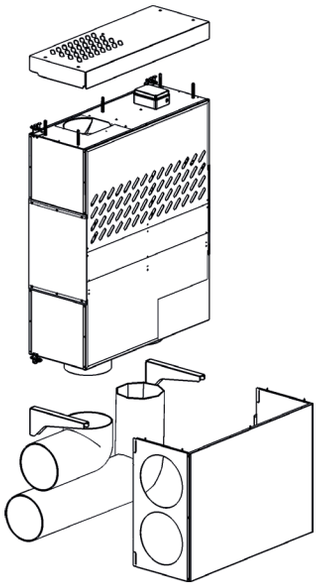

Flow800Steel
Instalación en pared

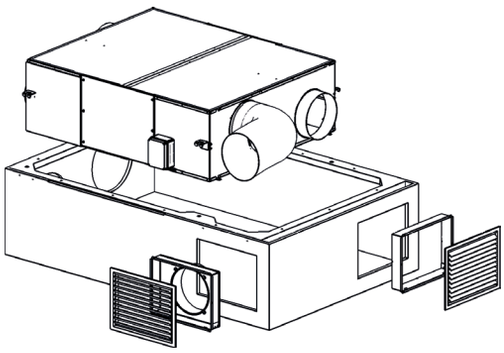

Flow800Silent
VMI con placa de revestimiento de madera para instalación en techo

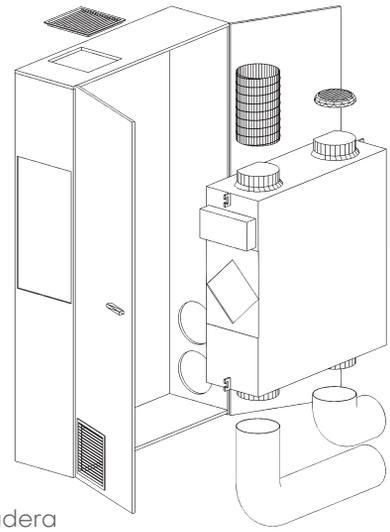

FlowM800
VMI en armario de madera

80%
Eficiencia de recuperación térmica

21.5dB(A)
Presión sonora

800m³/h
Caudal de aire máximo

ISO Coarse 80% + ePM1 80%
Filtración de aire de entrada

-41.3kWh/m²a
Consumo energético SEC (clima templado)

Classe Energetica A

Escanea el código QR y guarda el historial

Datos técnicos

Funciones y características	**U.M.**	**Flow**800		**Flow**800Steel		
Versión		STD	Pure	STD	Pure	R
Nocturno		●	●	●	●	●
Hiperventilación		●	●	●	●	●
Señal de sustitución de filtros		●	●	●	●	●
Sensor higrométrico		–	●	–	●	–
Sensor CO_2 y COV		–	●	–	●	–
Escenario Radón		–	–	–	–	●
Sensor Radón [1]		–	–	–	–	opcional
Free Cooling		●	●	●	●	●
Pan. cont. STD remoto		opcional	opcional	opcional	opcional	–
Pan. cont. Cloud remoto		opcional	opcional	opcional	opcional	●
LED de panel On/Off		●	●	●	●	●
App Helty Home [1]		opcional	opcional	opcional	opcional	●
Conexión HCloud [1]		opcional	opcional	opcional	opcional	●
Caudal de aire	m^3/h	300/350/500/600/700/800[2]				
Regulación del caudal		nocturno + 4 niveles + hiperventilación				
Potencia consumida	W	22/26/46/61/90/138[2]				
Tensión de alimentación	Vca	230				
Consumo de corriente máx. [3]	A	0.7				
Peso de unidad VMI	kg	73		75		
Dimens. de la máquina VMI (An x Al x Pr)	mm	1320 x 392 x 1020		1374 x 395 x 1024		
Intercambiador de calor		entálpico con flujos cruzados				
Eficiencia de recuperación térmica	%	80				
Bypass (freecoling/freeheating)		electrónico manual				
Nivel de ruido [4]	dB(A)	37.2/39.7/46.7/53.3/57.7/58.7[2]		43.5/46.2/54.9/56.9/59.4/64.4[2]		
Presión sonora [5]	dB(A)	21.5/24/31/37.6/42/43[2]		28.6/31.3/40/42/44.5/49.5[2]		
Filtro de entrada		ISO Coarse 80% + ePM1 80%				
Filtro de salida		ISO Coarse 80%				
Modbus RTU rs485		Sí [8]				
Clima de referencia		frío / templado / cálido				
Etiqueta energética (frío/templado/caliente)		A+ / A / E				
SEC (frío/templado/caliente) [6]	kWh/m^2a	-77.1 / -41.3 / -18.1				
Fuga interna [7]	%	2				
Fuga externa [7]	%	1				
Presión externa nominal. Δps. ext [6]	Pa	300		150		
Caída de presión interna Δps.int [6]	Pa	420		340		
Rendimiento energético de filtros [6]		A+				
De serie		manual de instalación, filtros VMI		manual de instalación, filtros VMI		manual de instalación, man. usuario, pan. de com., filtros VMI
Código		**1VMC04010**	**1VMC04022**	**1VMC04021**	**1VMC04012**	**1VMC04027**

1. Necesario conectar el panel de control Cloud
2. En modo de hiperventilación
3. Con tensión de alimentación de 230 Vca
4. Según UNI 3744:2010
5. Medido a 1 m por debajo de la máquina, corregido con ruido de fondo y tiempos de reverberación.
6. Según Reglamento (UE) n. 1253/2014
7. De conformidad con EN 13141-8:2014-09
8. Se pierde la funcionalidad del panel de control Cloud

Datos técnicos

Funciones y características	**U.M.**	**Flow**800Silent		**Flow**M800			
Versión		STD	Pure	STD IZQ	Pure IZQ	STD DCH	Pure DCH
Nocturno		●	●	●	●	●	●
Hiperventilación		●	●	●	●	●	●
Señal de sustitución de filtros		●	●	●	●	●	●
Sensor higrométrico		–	●	–	●	–	●
Sensor CO_2 y COV		–	●	–	●	–	●
Free Cooling		●	●	●	●	●	●
Pan. cont. STD remoto		opcional	opcional	opcional	opcional	opcional	opcional
Pan. cont. Cloud remoto		opcional	opcional	opcional	opcional	opcional	opcional
LED de panel On/Off		●	●	●	●	●	●
App Helty Home [1]		opcional	opcional	opcional	opcional	opcional	opcional
Conexión HCloud [1]		opcional	opcional	opcional	opcional	opcional	opcional
Caudal de aire	m^3/h	300/350/500/600/700/800[2]					
Regulación del caudal		nocturno + 4 niveles + hiperventilación					
Potencia consumida	W	22/26/46/61/90/138[2]					
Tensión de alimentación	Vca	230					
Consumo de corriente máx. [3]	A	0.7					
Peso de unidad VMI	kg	73					
Peso con placa de revestimiento de madera	kg	60		–			
Peso móvil FlowM	kg	–		93			
Dimens. de la máquina VMI (An x Al x Pr)	mm	1320 x 392 x 1020		1374 x 395 x 1024			
Tamaño con placa de revestimiento de madera (An x Al x Pr)	mm	1797 x 475 x 1213		–			
Tamaño móvil FlowM (An x Al x Pr)	mm	–		1236 x 2400 x 450			
Intercambiador de calor		entálpico con flujos cruzados					
Eficiencia de recuperación térmica	%	80					
Bypass (freecoling/freeheating)		electrónico manual					
Nivel de ruido [4]	dB(A)	37.2/39.7/46.7/53.3/57.7/58.7[2]					
Presión sonora [5]	dB(A)	21.5/24/31/37.6/42/43[2]					
Filtro de entrada		ISO Coarse 80% + ePM1 80%					
Filtro de salida		ISO Coarse 80%					
Modbus RTU rs485		Sí [8]					
Clima de referencia		frío / templado / cálido					
Etiqueta energética (frío/templado/caliente)		A+ / A / E					
SEC (frío/templado/caliente) [6]	kWh/m^2a	–77.1 / –41.3 / –18.1					
Fuga interna [7]	%	2					
Fuga externa [7]	%	1					
Presión externa nominal. Δps. ext [6]	Pa	300					
Caída de presión interna Δps.int [6]	Pa	420					
Rendimiento energético de filtros [6]		A+					
De serie		manual de instalación, contenedor de techo con rejillas de entrada y salida, chasis de soporte, filtros VMI		manual de instalación, contenedor tipo armario con puertas, rejillas de entrada y salida, soportes, filtros VMI			
Código		**1VMC04023**	**1VMC04024**	**1VMC01048**	**1VMC01055**	**1VMC01047**	**1VMC01056**

1. En modo de hiperventilación
2. Con tensión de alimentación de 230 Vca
3. Según UNI 3744:2010
4. De conformidad con EN 13141-8:2014-09
5. Medido a 1 m por debajo de la máquina. Corregido con ruido de fondo y tiempos de reverberación.
6. Según Reglamento (UE) n. 1253/2014
7. Necesario conectar el panel de control Cloud
8. Se pierde la funcionalidad del panel de control Cloud

Accesorios y recambios

Articolo	Tipologia	Código
Plantilla de instalación Flow600/800/1000	Accesorios	4VMC00000823
Rejillas externas 340x340 mm de plástico	Accesorios	1VMC99083
Rejillas externas horizontales acero inox	Accesorios	1VMC99084
Rejillas externas verticales acero inox	Accesorios	1VMC99097
Adaptador de tubo 120x60 mm Ø125 mm x4	Accesorios	1VMC99091
Tubo flex ISO Ø127 mm L 5m + x2 bridas	Accesorios	1VMC99086
Tubo flex ISO Ø254 mm L 5m + x2 bridas	Accesorios	1VMC99085
Carcasa lateral Flow800/1000	Accesorios	1VMC99073
Carcasa de techo Flow800/1000	Accesorios	1VMC99074
Carcasa posterior Flow800/1000	Accesorios	1VMC99111
Precalentador Flow800/1000 Steel	Accesorios	1VMC99149
Postcalentador Flow600/800/1000 Steel	Accesorios	1VMC99094
Postcalentador Flow800/1000 Silent	Accesorios	1VMC99088
Postcalentador Flow800/1000M	Accesorios	1VMC99101
Panel de control empotrado STD + cable 5 m [2]	Accesorios	1VMC06006
Panel de control empotrado Cloud + cable 5 m [2]	Accesorios	1VMC06011
Caja externa panel de control 503	Accesorios	1VMC99078
Ionizador Steel	Accesorios	1VMC99089
Ionizador Flow800/1000M y Silent	Accesorios	1VMC99090
Monitor CO_2 [1]	Accesorios	4VMC00000902
Monitor IAQ [1]	Accesorios	4VMC00000903
Adaptador Bt Livingnow Blanco para Panel de Control Incorporado	Accesorios	1VMC99096
Adaptador Bt Livingnow Negro para Panel de Control Incorporado	Accesorios	1VMC99180
Filtro Coarse precalentador	Filtros	1VMC99162
Filtro Coarse precalentador x10	Filtros	1VMC99163
Filtro ePM1 80% + Coarse80% Flow800	Filtros	1VMC99050
Filtro ePM1 80% + Coarse80% Flow800 x10	Filtros	1VMC99061

1. Requiere panel de control Cloud
2. Compatible con BT Livinglight, Livinglight Air, Axolute, Axolute Air, GE Chorus, Vimar Elkon, Elkon EVO, Plana, Arkè, Idea

Gráficos caudal – prevalencia

A Prevalencia
B Caudal

1 Velocidad supermínima (nocturna)
2 Velocidad 1

3 Velocidad 2
4 Velocidad 3

5 Velocidad 4
6 Hiperventilación

Flow800 Steel

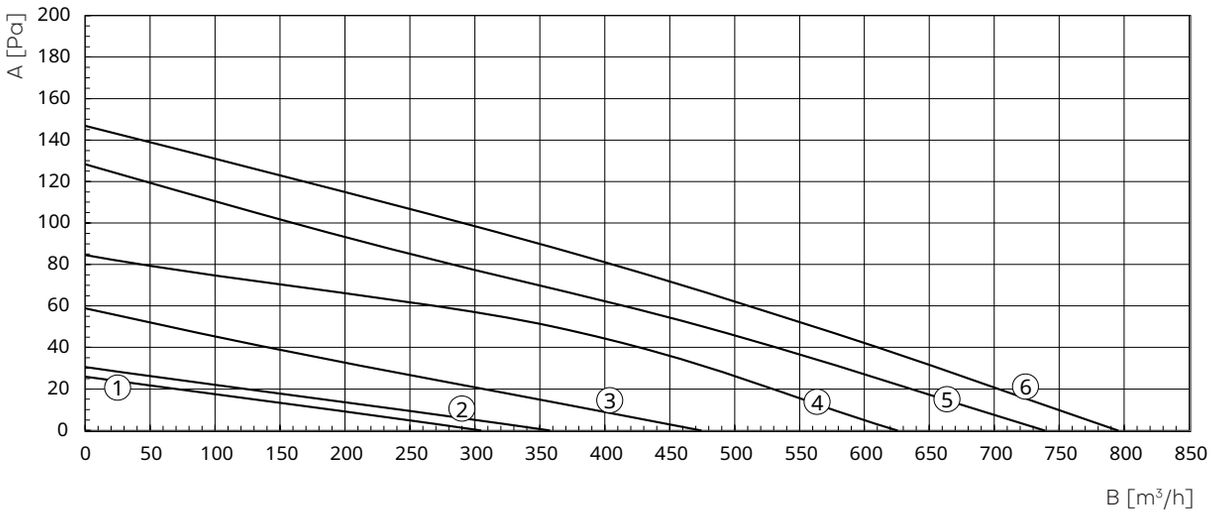

Flow800 Silent

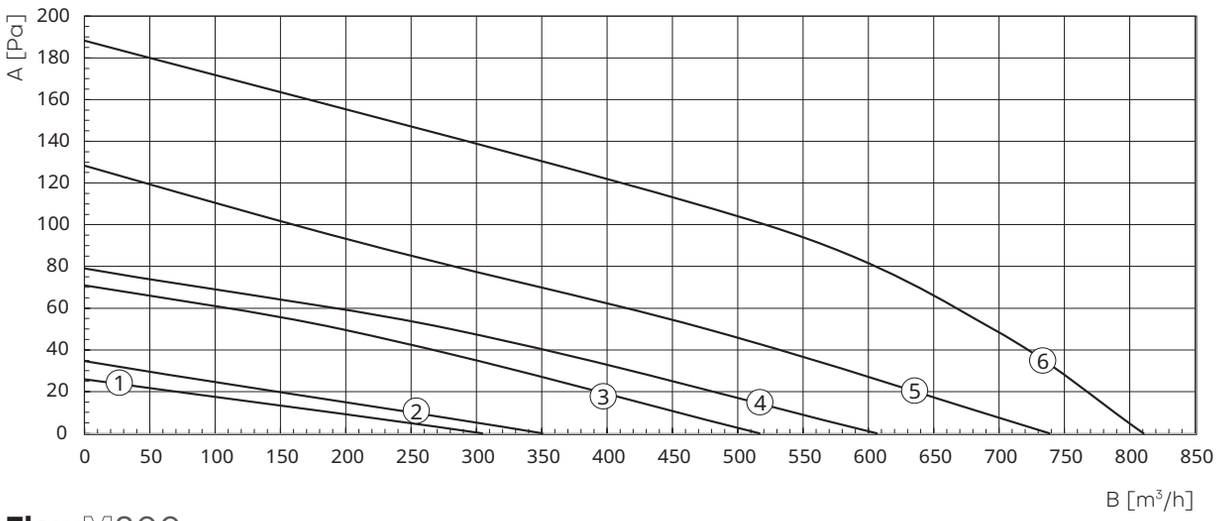

FlowM800

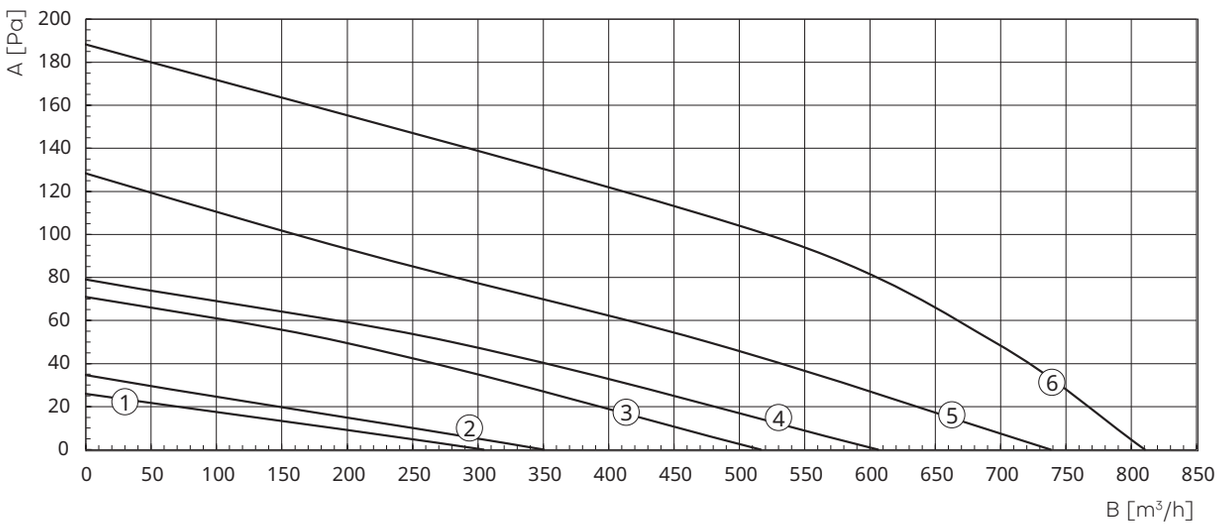

Dibujos dimensionales

Flow800Steel
Instalación en pared

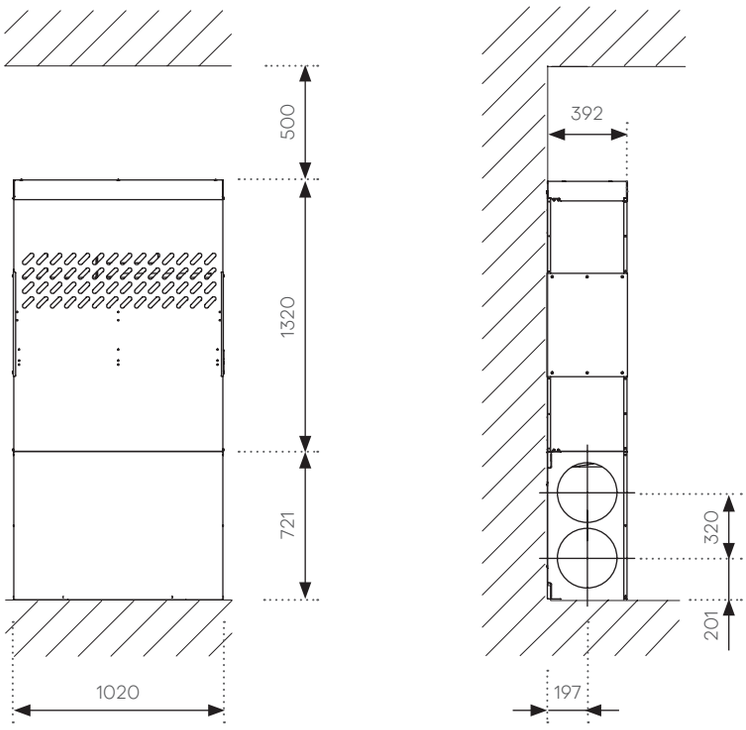

Flow800Steel
Instalación en techo

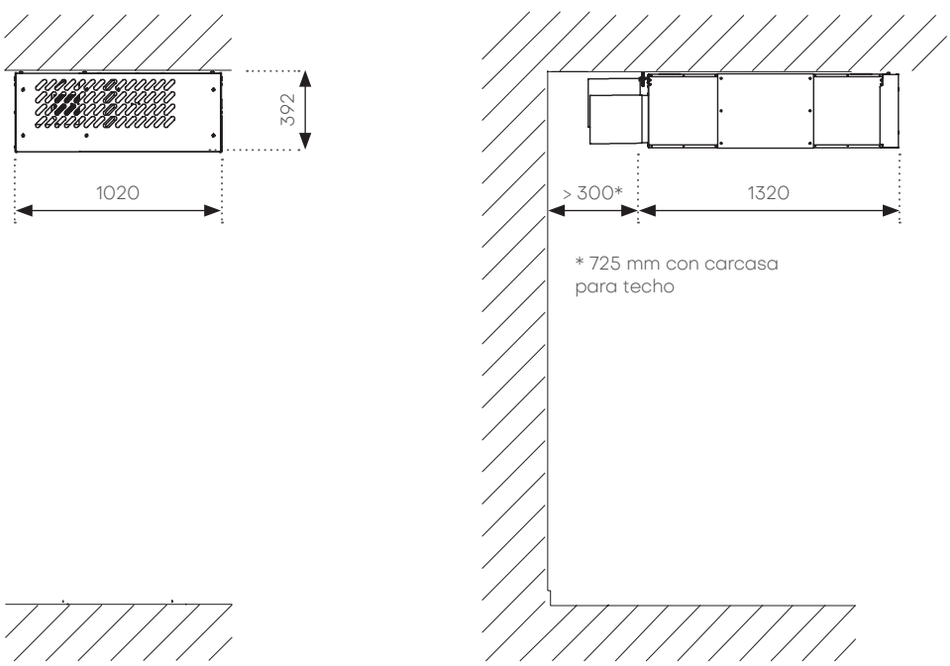

Dibujos dimensionales

Flow800Silent

VMI con placa de revestimiento de madera para instalación en techo

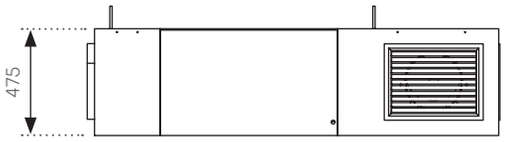

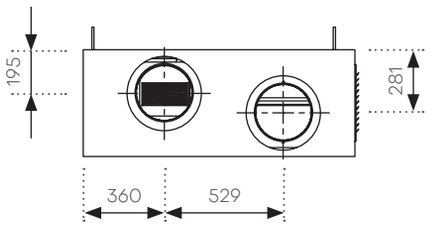

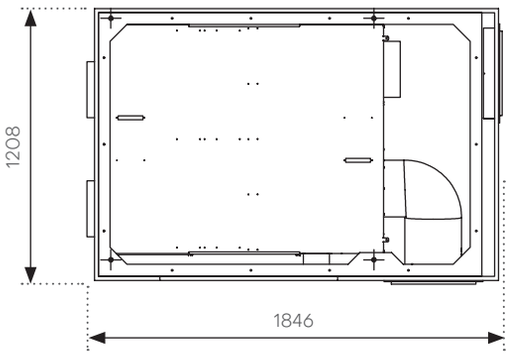

FlowM800 – lado izquierdo

VMI en armario de madera

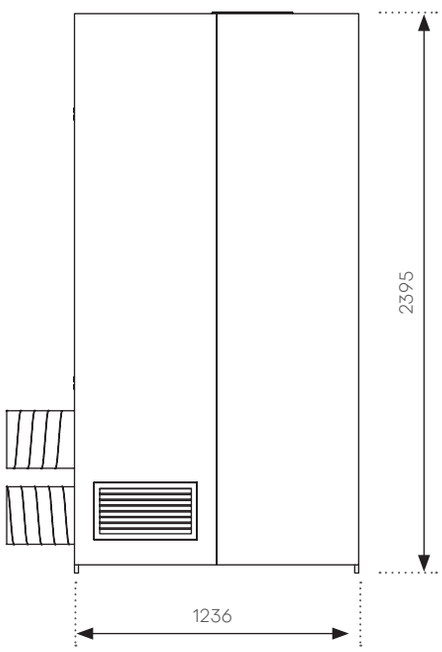

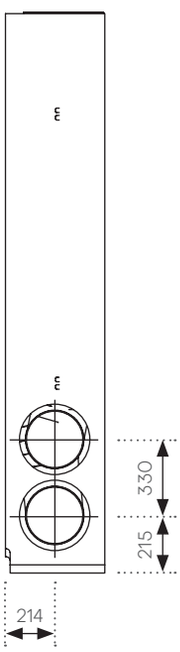

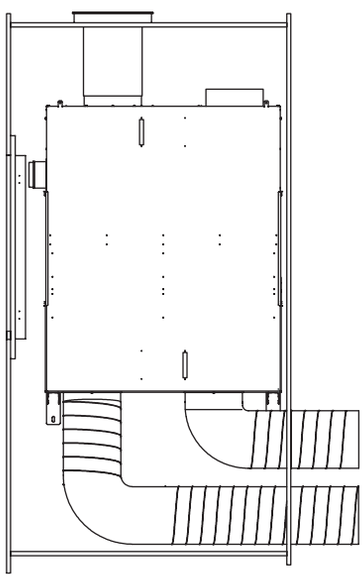

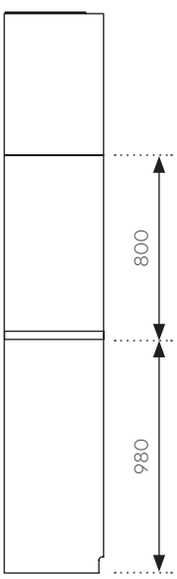

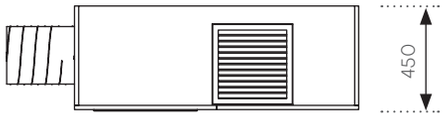

Dibujos dimensionales

FlowM800 – lado derecho

VMI en armario de madera

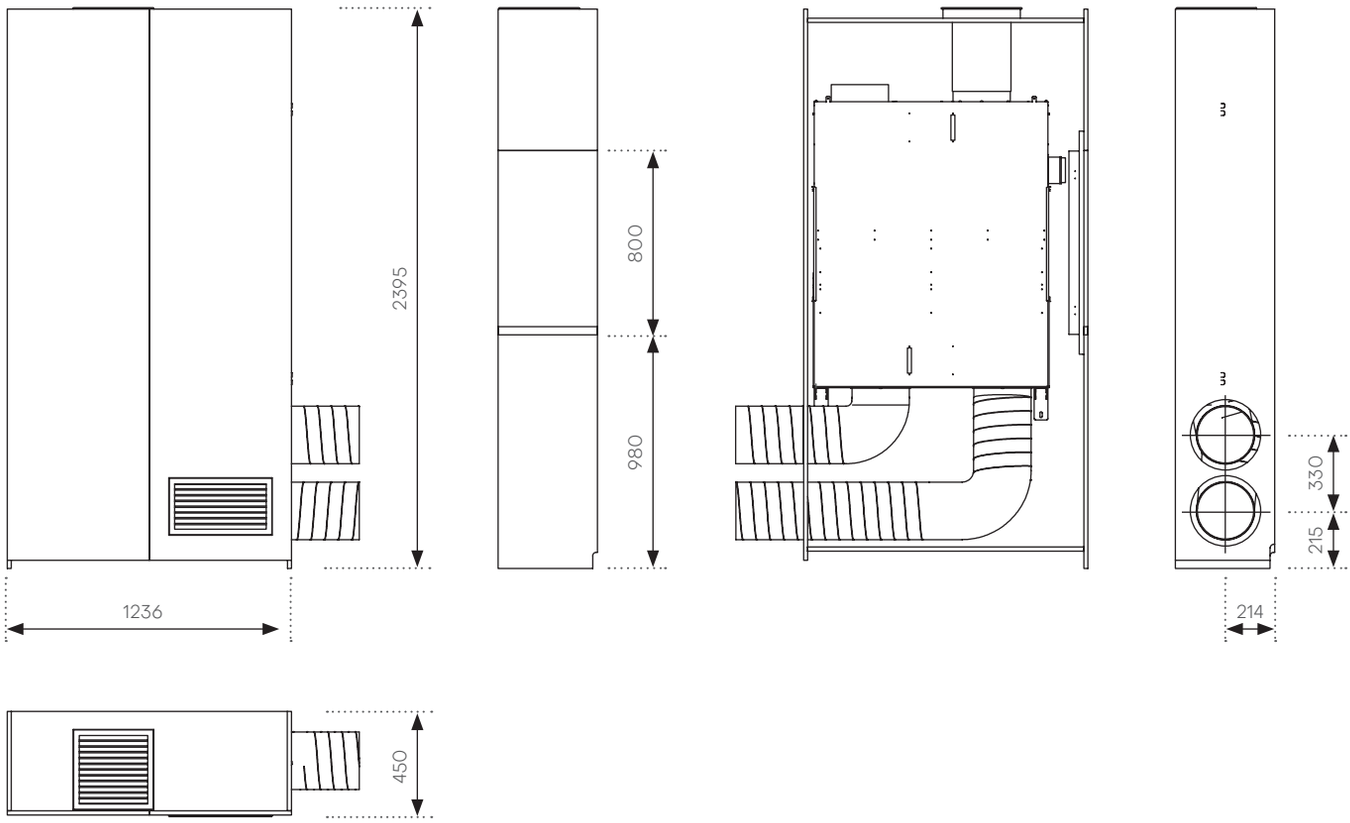

Flow1000

Ventilación descentralizada superior para la modernización de edificios existentes

Flow1000, la última incorporación a la familia VMI para escuelas y oficinas, fue creado para satisfacer las necesidades de un intercambio de aire óptimo en todos aquellos **espacios con mayor concentración de gente** –como aulas de centros escolares, espacios recreativos, oficinas compartidas, coworking, tiendas o comedores– donde es fundamental contar con una alta calidad del aire sin sacrificar el confort y el ahorro energético. Gracias a **caudales de aire variables de hasta 1000 m³/h,** es ideal para integrar un sistema VMI descentralizado en edificios existentes sin recurrir a obras de albañilería complejas e invasivas, y reduciendo la instalación de conductos y los tiempos de instalación. Flow1000 está disponible tanto como **unidad VMI,** como en las versiones **Flow1000 Steel** (con placa de revestimiento en acero pintado de blanco para instalación vista) **Flow1000 Silent** (con placa embellecedora de madera pintada de blanco para instalación en techo) y **FlowM1000** con estructura de mueble vertical de madera blanca. Una eficiencia de **recuperación de calor del 80%,** excelentes capacidades de purificación del aire gracias a los filtros Coarse 80% + ePM1 80% y **mantenimiento sencillo** lo convierten en la solución ideal para una modernización de VMI sin concesiones. La instalación requiere dos orificios testigo de 250 mm en el muro perimetral para gestionar los flujos de entrada y salida de aire; también puede funcionar con 4 tubos de 125 mm mediante accesorios.

Saneamiento adicional con ionización

Para mejorar la acción de purificación del aire interior, las versiones Flow1000 Silent y M1000 pueden albergar un dispositivo de saneamiento activo de muy bajo consumo energético que genera **iones bipolares,** desarrollado para llevar la calidad del aire existente en la naturaleza a ambientes interiores cerrados. **La acción combinada de dilución, filtración y higienización del aire** permite reducir los riesgos de distribución aérea de cargas microbianas, bacterianas y virales.

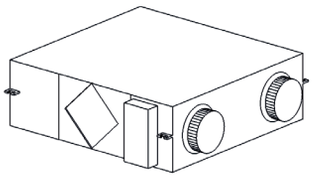

Flow1000
Unidad VMI

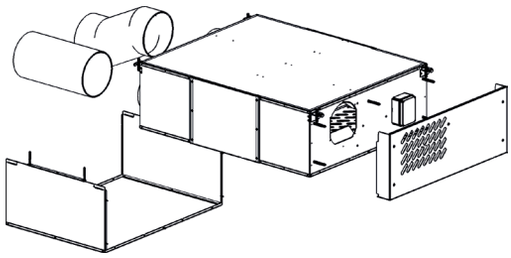

Flow1000Steel
Instalación en techo

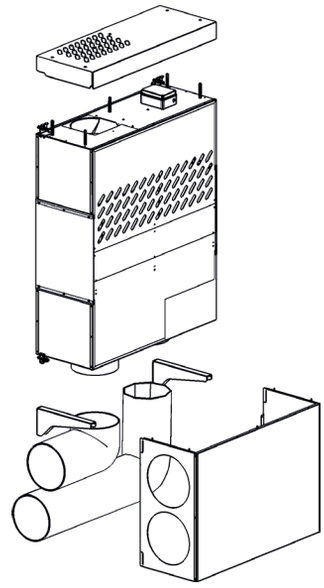

Flow1000Steel
Instalación en pared

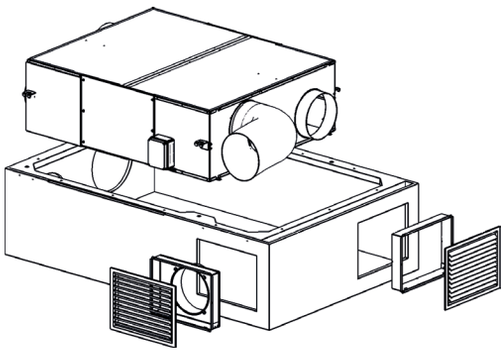

Flow1000Silent
VMI con placa de revestimiento de madera para instalación en techo

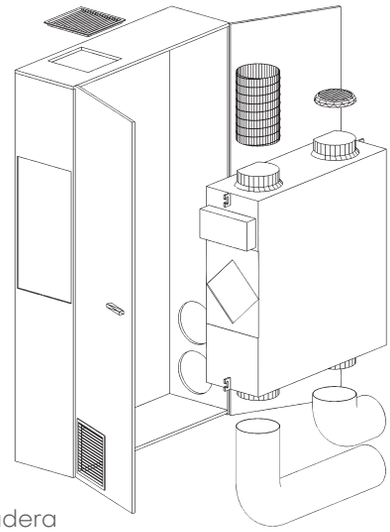

FlowM1000
VMI en armario de madera

80%
Eficiencia de recuperación térmica

21.5dB(A)
Presión sonora

1000m³/h
Caudal de aire máximo

ISO Coarse 80% + ePM1 80%
Filtración de aire de entrada

-40.4kWh/m²a
Consumo energético SEC (clima templado)

Classe Energetica A

Datos técnicos

Funciones y características	**U.M.**	**Flow**1000		**Flow**1000Steel	
Versión		STD	Pure	STD	Pure
Nocturno		●	●	●	●
Hiperventilación		●	●	●	●
Señal de sustitución de filtros		●	●	●	●
Sensor higrométrico		–	●	–	●
Sensor CO_2 y COV		–	●	–	●
Free Cooling		●	●	●	●
Pan. cont. STD remoto		opcional	opcional	opcional	opcional
Pan. cont. Cloud remoto		opcional	opcional	opcional	opcional
LED de panel On/Off		●	●	●	●
App Helty Home [1]		opcional	opcional	opcional	opcional
Conexión HCloud [1]		opcional	opcional	opcional	opcional
Caudal de aire	m^3/h	300/400/550/700/850/1000[2]			
Regulación del caudal		nocturno + 4 niveles + hiperventilación			
Potencia consumida	W	25/44/77/130/210/320[2]			
Tensión de alimentación	Vca	230			
Consumo de corriente máx. [3]	A	1.7			
Peso de unidad VMI	kg	73		75	
Dimens. de la máquina VMI (An x Al x Pr)	mm	1320 x 392 x 1020		1374 x 395 x 1024	
Intercambiador de calor		entálpico con flujos cruzados			
Eficiencia de recuperación térmica	%	80			
Bypass (freecoling/freeheating)		electrónico manual			
Nivel de ruido [4]	dB(A)	37.2/41.7/48.7/57.7/59.2/60.7[2]		44/48/55/59/64.8/68[2]	
Presión sonora [5]	dB(A)	21.5/26/33/42/43.5/45[2]		29/34/40/45/50/54[2]	
Filtro de entrada		ISO Coarse 80% + ePM1 80%			
Filtro de salida		ISO Coarse 80%			
Modbus RTU rs485		Sí [8]			
Clima de referencia		frío / templado / cálido			
Etiqueta energética (frío/templado/caliente)		A+ / A / E			
SEC (frío/templado/caliente) [6]	kWh/m^2a	-76.0 / -40.4 / -17.3			
Fuga interna [7]	%	2			
Fuga externa [7]	%	1			
Presión externa nominal. Δps. ext [6]	Pa	340		130	
Caída de presión interna Δps.int [6]	Pa	800		700	
Rendimiento energético de filtros [6]		A+			
De serie		manual de instalación, filtros VMI		manual de instalación, filtros VMI	
Código		**1VMC04016**	**1VMC04017**	**1VMC04025**	**1VMC04026**

1. Necesario conectar el panel de control Cloud
2. En modo de hiperventilación
3. Con tensión de alimentación de 230 Vca
4. Según UNI 3744:2010
5. Medido a 1 m por debajo de la máquina, corregido con ruido de fondo y tiempos de reverberación.
6. Según Reglamento (UE) n. 1253/2014
7. De conformidad con EN 13141-8:2014-09
8. Se pierde la funcionalidad del panel de control Cloud

Datos técnicos

Funciones y características	**U.M.**	**Flow**1000Silent		**Flow**M1000			
Versión		STD	Pure	STD IZQ	Pure IZQ	STD DCH	Pure DCH
Nocturno		●	●	●	●	●	●
Hiperventilación		●	●	●	●	●	●
Señal de sustitución de filtros		●	●	●	●	●	●
Sensor higrométrico		–	●	–	●	–	●
Sensor CO_2 y COV		–	●	–	●	–	●
Free Cooling		●	●	●	●	●	●
Pan. cont. STD remoto		opcional	opcional	opcional	opcional	opcional	opcional
Pan. cont. Cloud remoto		opcional	opcional	opcional	opcional	opcional	opcional
LED de panel On/Off		●	●	●	●	●	●
App Helty Home [7]		opcional	opcional	opcional	opcional	opcional	opcional
Conexión HCloud [7]		opcional	opcional	opcional	opcional	opcional	opcional
Caudal de aire	m^3/h	300/400/550/700/850/1000					
Regulación del caudal		nocturno + 4 niveles + hiperventilación					
Potencia consumida	W	25/44/77/130/210/320					
Tensión de alimentación	Vca	230					
Consumo de corriente máx. [2]	A	1.7					
Peso de unidad VMI	kg	73					
Peso con placa de revestimiento de madera	kg	60		–			
Peso móvil FlowM	kg	–		93			
Dimens. de la máquina VMI (An x Al x Pr)	mm	1320 x 392 x 1020		1374 x 395 x 1024			
Tamaño con placa de revestimiento de madera (An x Al x Pr)	mm	1797 x 475 x 1213		–			
Tamaño móvil FlowM (An x Al x Pr)	mm	–		1236 x 2400 x 450			
Intercambiador de calor		entálpico con flujos cruzados					
Eficiencia de recuperación térmica	%	80					
Bypass (freecoling/freeheating)		electrónico manual					
Nivel de ruido [3]	dB(A)	37.2/41.7/48.7/57.7/59.2/60.7					
Presión sonora [5]	dB(A)	21.5/26/33/42/43.5/45					
Filtro de entrada		ISO Coarse 80% + ePM1 80%					
Filtro de salida		ISO Coarse 80%					
Modbus RTU rs485		Sí [8]					
Clima de referencia		frío / templado / cálido					
Etiqueta energética (frío/templado/caliente)		A+ / A / E					
SEC (frío/templado/caliente) [6]	kWh/m^2a	–76.0 / –40.4 / –17.3					
Fuga interna [4]	%	2					
Fuga externa [4]	%	1					
Presión externa nominal. Δps. ext [6]	Pa	430					
Caída de presión interna Δps.int [6]	Pa	800					
Rendimiento energético de filtros [6]		A+					
De serie		manual de instalación, contenedor de techo con rejillas de entrada y salida, chasis de soporte, filtros VMI		manual de instalación, contenedor tipo armario con puertas, rejillas de entrada y salida, soportes, filtros VMI			
Código		**1VMC04018**	**1VMC04019**	**1VMC01053**	**1VMC01054**	**1VMC01051**	**1VMC01052**

1. En modo de hiperventilación
2. Con tensión de alimentación de 230 Vca
3. Según UNI 3744:2010
4. De conformidad con EN 13141-8:2014-09
5. Medido a 1 m por debajo de la máquina. Corregido con ruido de fondo y tiempos de reverberación.
6. Según Reglamento (UE) n. 1253/2014
7. Necesario conectar el panel de control Cloud
8. Se pierde la funcionalidad del panel de control Cloud

Accesorios y recambios

Articolo	Tipologia	Código
Plantilla de instalación Flow600/800/1000	Accesorios	4VMC00000823
Rejillas externas 340x340 mm de plástico	Accesorios	1VMC99083
Rejillas externas horizontales acero inox	Accesorios	1VMC99084
Rejillas externas verticales acero inox	Accesorios	1VMC99097
Adaptador de tubo 120x60 mm Ø125 mm x4	Accesorios	1VMC99091
Tubo flex ISO Ø127 mm L 5m + x2 bridas	Accesorios	1VMC99086
Tubo flex ISO Ø254 mm L 5m + x2 bridas	Accesorios	1VMC99085
Carcasa lateral Flow800/1000	Accesorios	1VMC99073
Carcasa de techo Flow800/1000	Accesorios	1VMC99074
Carcasa posterior Flow800/1000	Accesorios	1VMC99111
Precalentador Flow800/1000 Steel	Accesorios	1VMC99149
Postcalentador Flow600/800/1000 Steel	Accesorios	1VMC99094
Postcalentador Flow800/1000 Silent	Accesorios	1VMC99088
Postcalentador Flow800/1000M	Accesorios	1VMC99101
Panel de control empotrado STD + cable 5 m [2]	Accesorios	1VMC06006
Panel de control empotrado Cloud + cable 5 m [2]	Accesorios	1VMC06011
Caja externa panel de control 503	Accesorios	1VMC99078
Ionizador Steel	Accesorios	1VMC99089
Ionizador Flow800/1000M y Silent	Accesorios	1VMC99090
Monitor CO_2 [1]	Accesorios	4VMC00000902
Monitor IAQ [1]	Accesorios	4VMC00000903
Adaptador Bt Livingnow Blanco para Panel de Control Incorporado	Accesorios	1VMC99096
Adaptador Bt Livingnow Negro para Panel de Control Incorporado	Accesorios	1VMC99180
Filtro Coarse precalentador	Filtros	1VMC99162
Filtro Coarse precalentador x10	Filtros	1VMC99163
Filtro ePM1 80% + Coarse80% Flow800	Filtros	1VMC99050
Filtro ePM1 80% + Coarse80% Flow800 x10	Filtros	1VMC99061

1. Requiere panel de control Cloud
2. Compatible con BT Livinglight, Livinglight Air, Axolute, Axolute Air, GE Chorus, Vimar Elkon, Elkon EVO, Plana, Arkè, Idea

Gráficos caudal – prevalencia

A Prevalencia
B Caudal
1 Velocidad supermínima (nocturna)
2 Velocidad 1
3 Velocidad 2
4 Velocidad 3
5 Velocidad 4
6 Hiperventilación

Flow1000Steel

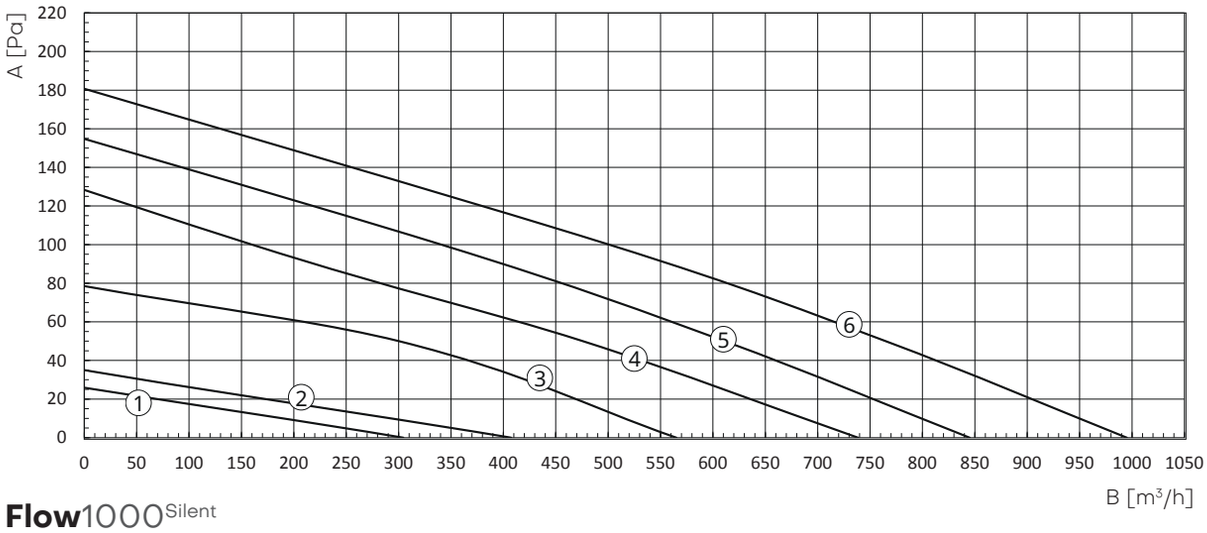

Flow1000Silent

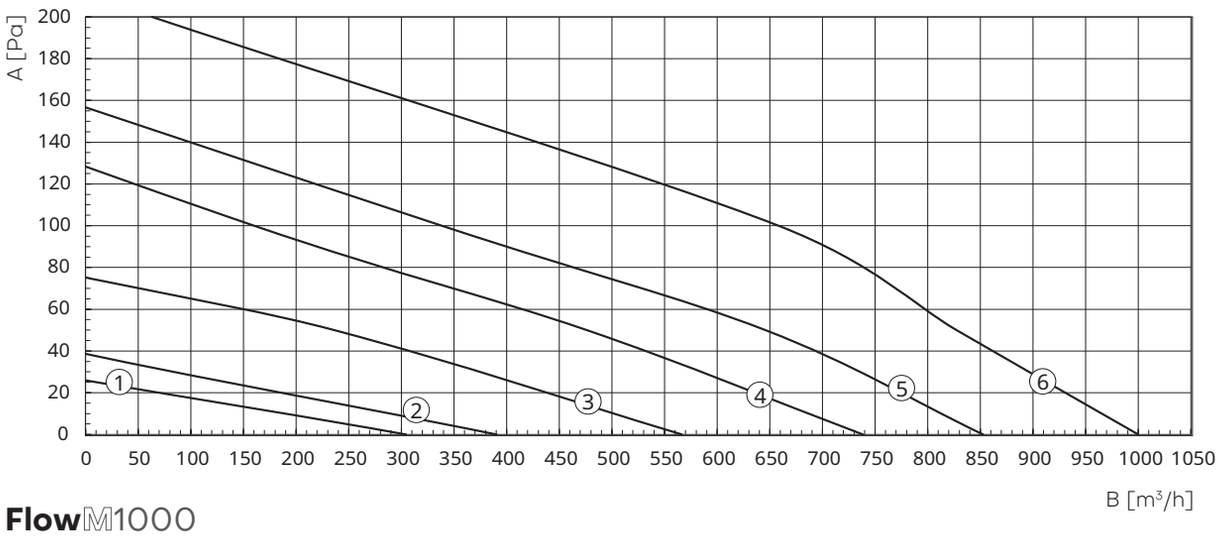

FlowM1000

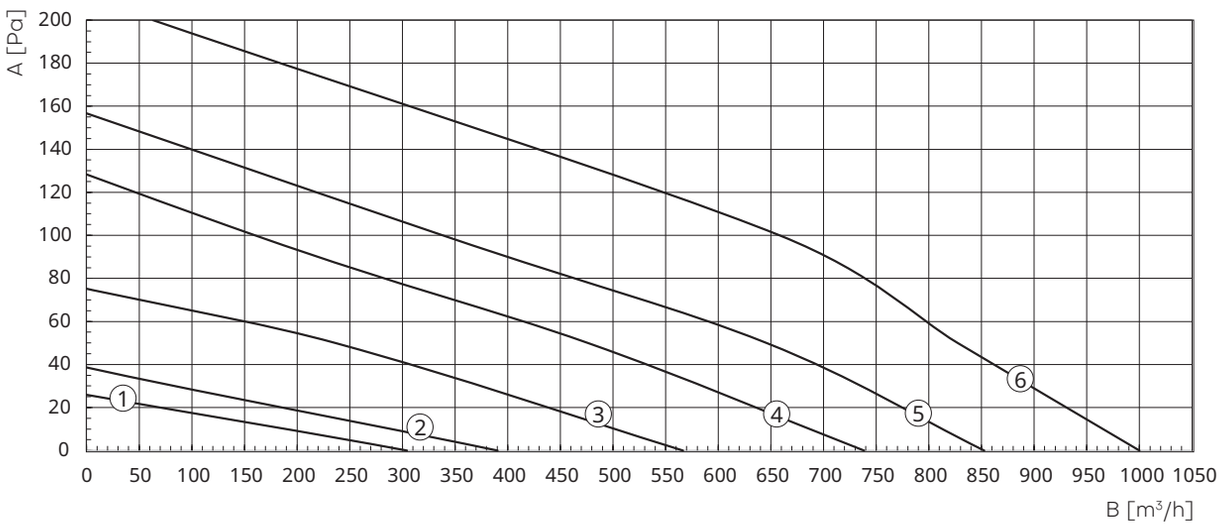

Dibujos dimensionales

Flow1000Steel
Instalación en pared

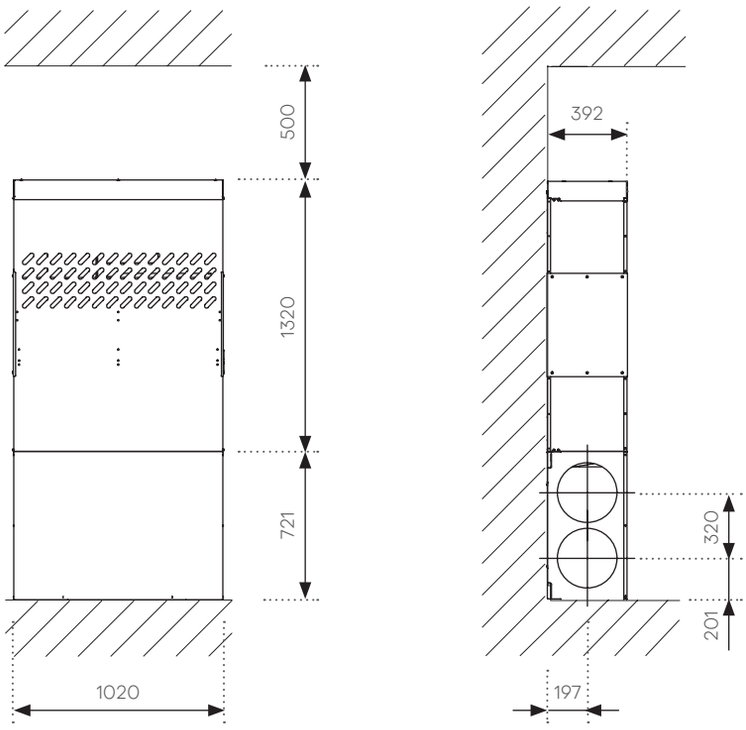

Flow1000Steel
Instalación en techo

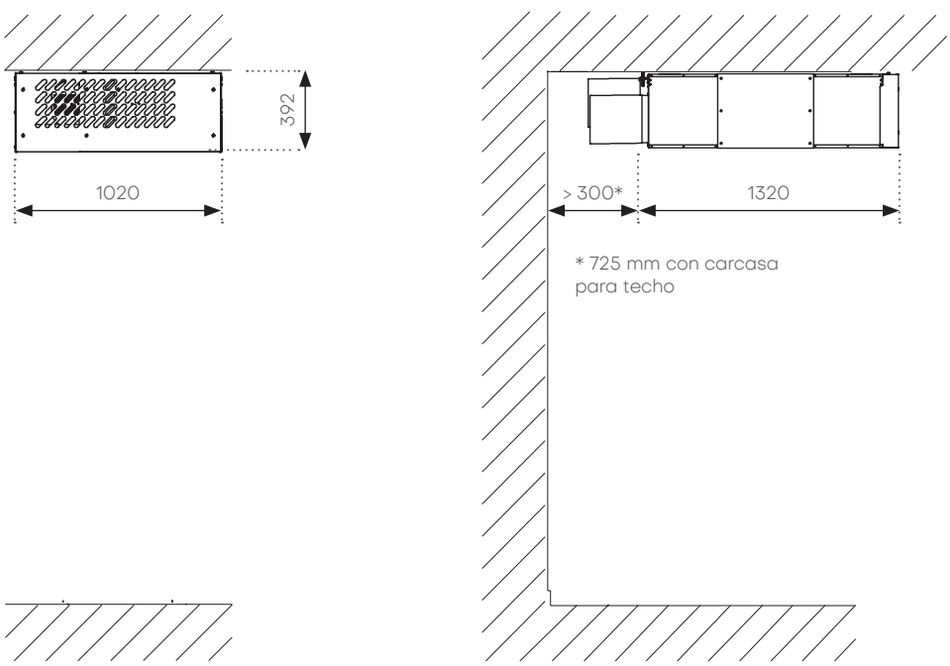

Dibujos dimensionales

Flow1000Silent

VMI con placa de revestimiento de madera para instalación en techo

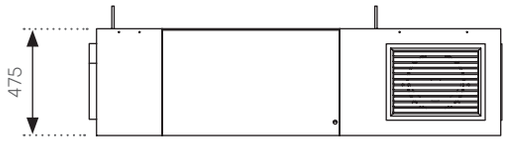

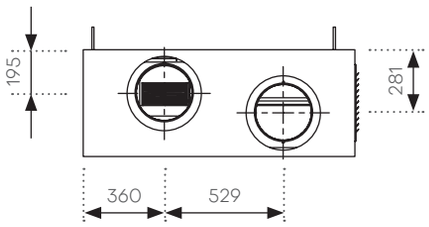

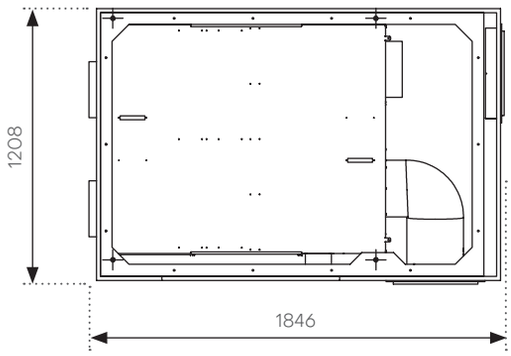

FlowM1000 – lado izquierdo

VMI en armario de madera

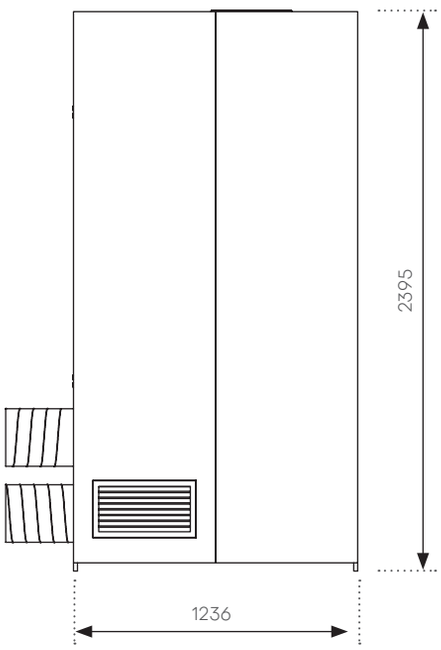

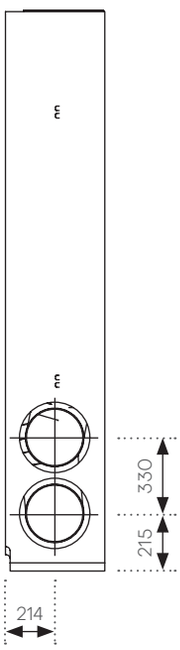

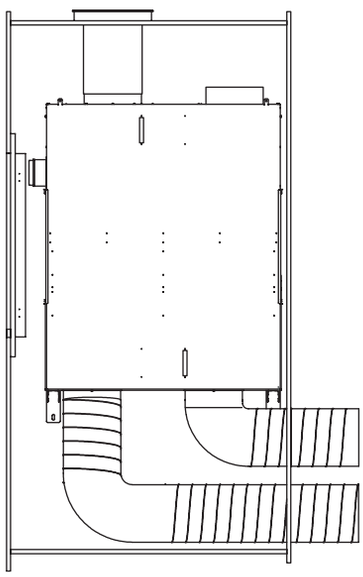

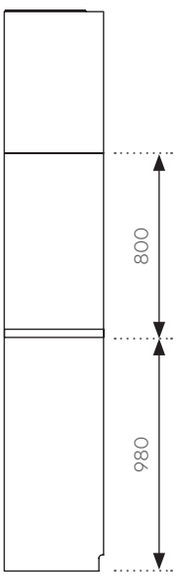

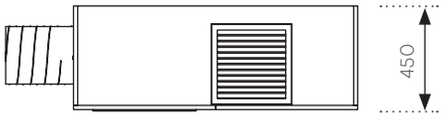

Dibujos dimensionales

FlowM1000 – lado derecho

VMI en armario de madera

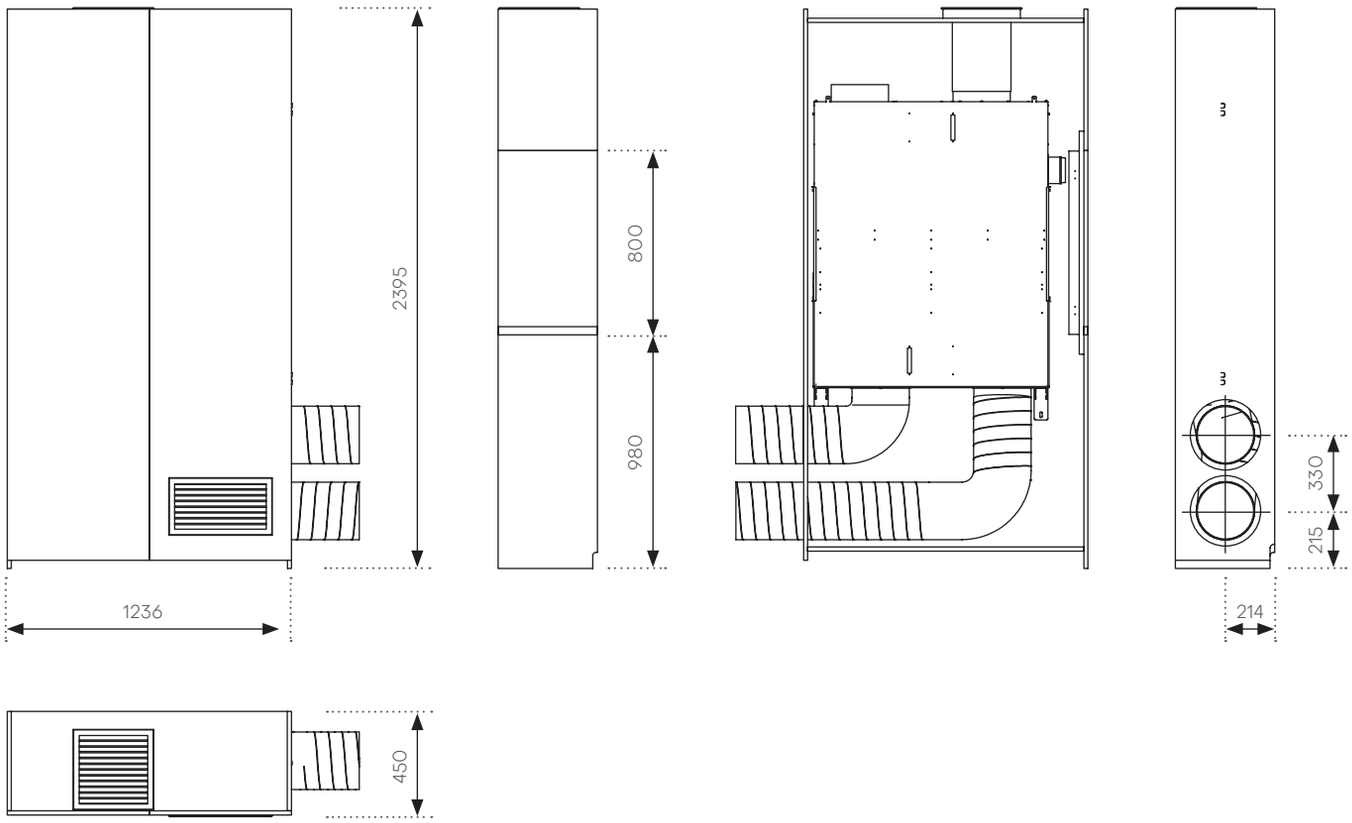

Sensores IAQ Indoor Air Quality

Tecnología inteligente para monitorizar la calidad del aire interior

Control completo y personalizable de la calidad del aire sin concesiones: esta es la necesidad a la que responde la nueva **gama de sensores Helty.** Diseñados para **detectar y monitorizar los principales contaminantes presentes en ambientes domésticos y laborales,** los sensores IAQ Helty son fáciles de instalar y utilizar: permiten **controlar constantemente los principales parámetros de calidad del aire,** ayudando a mejorar la salud, el confort y la productividad de quienes viven o trabajan en espacios cerrados.

La línea está compuesta por dispositivos que responden a diferentes necesidades:

Monitor CO_2

Para el control específico de los parámetros de **humedad, temperatura interna y dióxido de carbono.**

Monitor IAQ

Esencial para una monitorización IAQ completa, incluye, además de los parámetros del sensor de CO_2 – la **detección de partículas finas PM1/2.5/10,** y niveles específicos de **contaminantes TCOV y formaldehído.**

Monitor radón

Diseñado para una monitorización precisa de los **niveles de concentración de gas radón** en espacios cerrados.

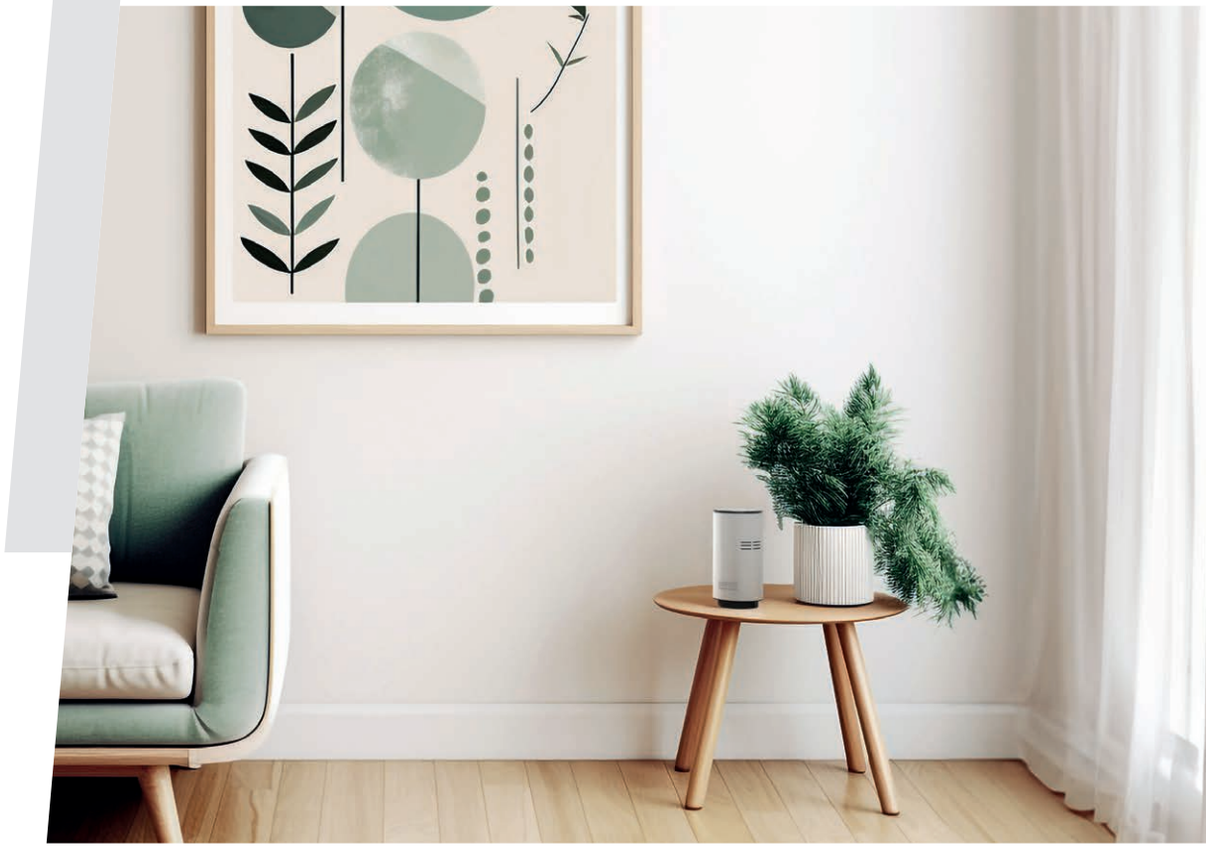

Datos e información siempre a tu alcance a través de la aplicación

Compatibles con todas las unidades VMI equipadas con un panel cloud, los sensores IAQ Helty **se integran perfectamente con los sistemas de ventilación mecánica controlada,** promoviendo una gestión óptima de la calidad del aire en ambientes interiores. Gracias a la **app Helty Home**, también es posible **monitorizar los parámetros detectados en tiempo real, configurando escenarios personalizados** o programando funciones automáticas en función de umbrales de intervención definidos por el usuario. Una herramienta imprescindible para quienes quieren mejorar la calidad de vida en el hogar o en la oficina, ofreciendo un soporte avanzado para el control de contaminantes y la creación de un ambiente saludable y confortable.

Panel de control

Máxima sencillez de uso

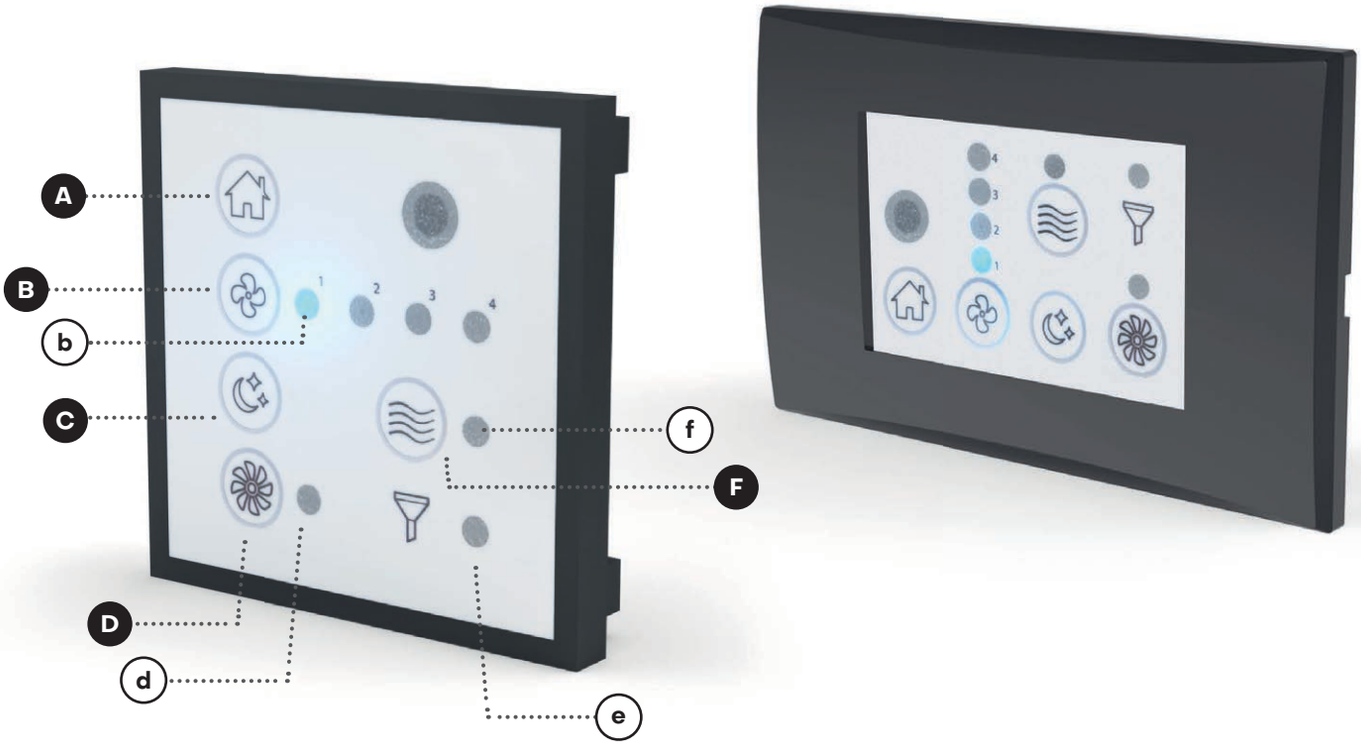

Pos.	Descripción
A	Temporizador On/Off [1] y reguladores de iluminación LED [2]
B	Ajuste de la ventilación
b	LED de velocidad de ventilación
C	Nocturno
D	Hiperventilación
d	LED de función de hiperventilación
e	LED de alarma de sustitución de filtros
F	Free Cooling [3]
f	LED de función free cooling

1. Disponible en FlowEASY
2. Disponible en FlowELITE
3. Disponible para todos los modelos excepto FlowEASY

Para el FlowMANHATTAN y todos los modelos Flow para escuelas y oficinas, existe un panel de control wifi para el cuadro eléctrico 503, compatible con las placas eléctricas principales.

Funciones

Temporizador On/Off y regulador de las luces LED
Activa la función del temporizador de apagado automático[1]. Permite encender los LED de iluminación y controlar su intensidad[2].

Ajuste de la ventilación
Permite elegir entre 4 velocidades diferentes de intercambio del aire, según las necesidades de ventilación de la estancia.

Nocturno
Ajusta la VMI a una velocidad de ventilación mínima y reduce la intensidad de los LED para un intercambio de aire continuo y silencioso que garantiza un sueño de calidad. Con una pulsación larga, los LED se pueden apagar por completo.

Hiperventilación
Aumenta el caudal de aire al máximo para conseguir un intercambio de aire más rápido, para ventilar una habitación durante periodos cortos al máximo rendimiento.

Free Cooling / Free Heating
Tecnología inteligente que permite enfriar de forma natural el ambiente interno, cuando el aire externo está a una temperatura inferior que la interior, el sistema VMI, antes de introducirlo en el ambiente, interrumpe la función de recuperación de calor para mantener una mejor condición térmica. De esta manera, se introduce aire naturalmente fresco en los espacios interiores, para un control natural del clima. Esta tecnología es especialmente útil durante las horas nocturnas de verano y entre estaciones, cuando la temperatura exteriores es más agradable. Por el contrario, el Free Heating permite, entre temporadas o en los días cálidos de invierno, aprovechar el aire más cálido del exterior.

Alarma de sustitución de filtros
Avisa cuando hay que sustituir el filtro para preservar el rendimiento de la unidad.

App Helty Home

¡La gestión de la VMI nunca ha sido tan inteligente!

Helty Home es la nueva **app mobile** que permite una **gestión fácil e intuitiva de las unidades VMI directamente desde un smartphone o una tablet.** Diseñada para permitir al usuario **gestionar de forma integrada y remota** los sistemas de Ventilación Mecánica Controlada, Helty Home ofrece la posibilidad de diferenciar el intercambio de aire en cada máquina y en cada ambiente del hogar, para obtener el máximo confort con un solo toque.
La renovada interfaz gráfica hace que el uso de la app Helty Home sea aún más inteligente, gracias a la configuración intuitiva que permite tener toda la información siempre a mano.
Además de monitorizar parámetros de humedad, temperatura y calidad del aire interior, la aplicación se puede combinar con una serie de sensores opcionales, para garantizar una salubridad interior sin concesiones.
Gracias a la función especial Radón, para los modelos VMI compatibles, también es posible **monitorizar las concentraciones de gas radón en los ambientes:** en combinación con sensores opcionales, Helty Home se convierte en una herramienta indispensable para gestionar eficazmente las unidades de ventilación gracias también a la inteligencia interna que gestiona el caudal de forma automática, con el objetivo de diluir la presencia del contaminante y mitigar eficazmente el riesgo.

Aspectos destacados y características

// Control de la ventilación
// Monitorización de los parámetros ambientales (humedad, temperatura, partículas finas, COV, CO_2)
// Programación de escenarios con umbrales de intervención
// Control remoto en varias unidades simultáneamente
// Alertas mediante notificaciones

Descargar la aplicación de Helty

La aplicación Helty Home está disponible en Apple Store para el sistema operativo IOS y en Google Play Store para el sistema operativo Android.

Scarica su App Store
DISPONIBILE SU Google Play

Permite controlar y configurar el funcionamiento de los VMI de forma remota.

Indica datos sobre la calidad del aire: humedad, temperatura, COV y CO_2 y Radón.

También permite controlar todas las unidades VMI al mismo tiempo.

**si las unidades VMI están equipadas con sensores o se comunican con sensores IAQ externos a través del panel de control Cloud*

Filtros y recambios

Los sistemas sin conductos Helty Flow simplifican al máximo los cambios de filtro

El usuario solo debe **sustituir el filtro de aire** cuando así lo indica el LED presente en la máquina o la aplicación, y en el siguiente **reinicio de la alarma del filtro.**
En todos los sistemas VMI de pared, ocultables y para rehabilitación, esta operación, que de media debe realizarse cada 6-8 meses, se puede realizar de forma totalmente independiente en tan solo unos minutos. Es necesario realizar el procedimiento de reinicio de la alarma del filtro después de sustituir los filtros.

HCloud

Control de VMI, actualizaciones de software, monitorización de datos IAQ de escenarios personalizados. Todo en remoto gracias a la WebApp

HCloud es la **plataforma web de** Helty que permite **gestionar y controlar el estado operativo y la configuración** de las unidades VMI para escuelas y oficinas. A través de la aplicación web se puede intervenir rápidamente para **verificar el estado de las máquinas y prestar asistencia técnica remota** en caso de ser necesario. La aplicación web, creada con un enfoque totalmente gestionado, que permite comprobar el estado de las unidades e iniciar actualizaciones de software, está diseñada para un usuario técnico especializado y está dirigida en particular a los Centros de Asistencia Técnica de la red Helty. Entre las innovaciones más recientes, la **posibilidad de configurar escenarios personalizados** en los VMI individuales instalados en los diferentes entornos, incentivando una gestión cada vez más inteligente y sostenible.

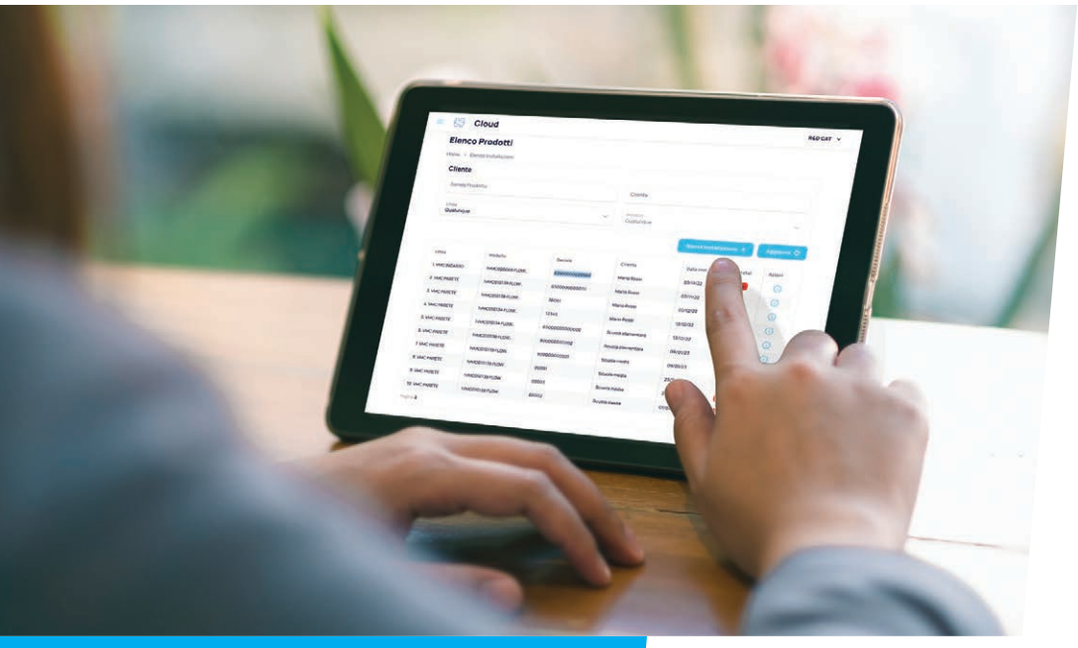

Parámetros en tiempo real

Gracias a la **detección continua de datos** in situ relacionados con parámetros microclimáticos (temperatura, humedad) y contaminantes interiores (CO_2 y COV) en los ambientes donde hay unidades de ventilación, HCloud permite **controlar en tiempo real el estado de los principales parámetros que influyen en la salubridad del aire** y tener un **historial de lecturas de la tendencia de los datos de IAQ** en las viviendas.

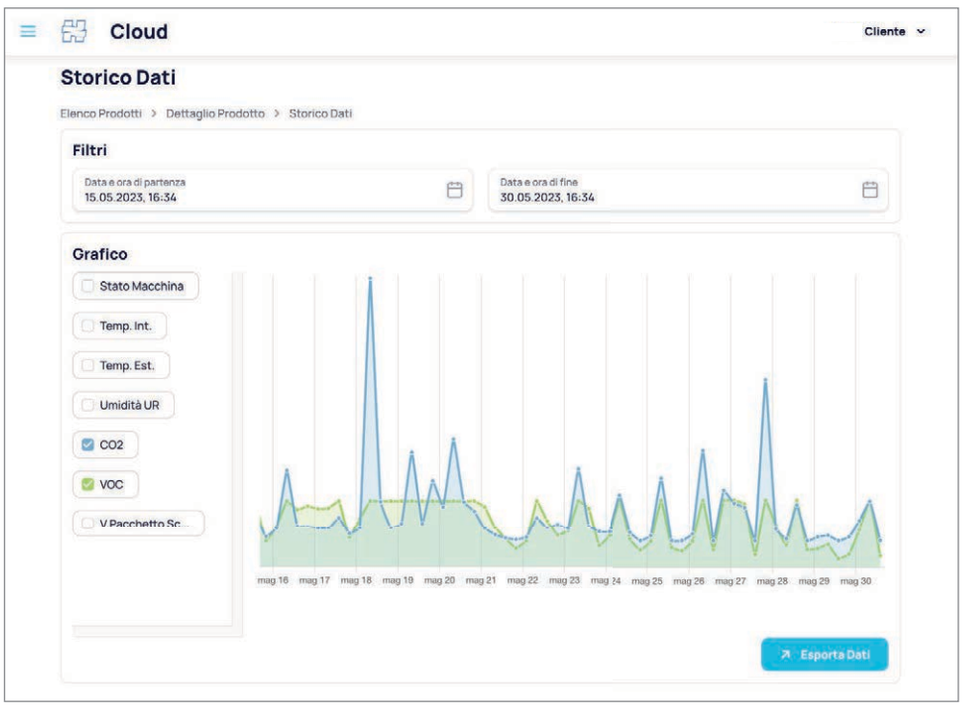

A través de HCloud también es posible **crear y configurar escenarios preconfigurados** como el inicio o apagado del sistema VMI o caudales de aire específicos en determinados días y franjas horarias, con el fin de optimizar el funcionamiento de la unidad de ventilación en función de las necesidades de intercambio de aire y confort de la estancia, limitando al mínimo el consumo energético necesario.

Medio ambiente: no esperdiciamos energía

El medio ambiente, la sostenibilidad y el bienestar en la vivienda son temas de gran importancia para Helty. Por eso, no solo favorecemos la creación de viviendas y oficinas **más saludables y cómodas,** sino también una cultura de **ahorro energético,** que se traduce en las elevadas prestaciones de nuestros productos. De hecho, Helty Flow recupera hasta el 91% de la energía térmica que normalmente se perdería al abrir las ventanas para permitir una adecuada ventilación de las estancias. Este calor se utiliza después para calentar el aire entrante, lo que permite **una reducción significativa de los costes de climatización, tanto de calefacción en invierno como de aire acondicionado en verano.**

Consumo de energía muy bajo

El intercambiador de calor entálpico también recupera el calor latente contenido en la humedad del aire, logrando así un ahorro aún mayor. Además, las tecnologías Helty Flow consumen menos de 150 Wh por día, una cantidad de electricidad tan reducida que mantenerlos constantemente en funcionamiento cuesta **menos de 6 céntimos diarios.**

Con un sistema de ventilación mecánica controlada con recuperación de calor de alta eficiencia como Helty Flow, se logra una **gestión óptima del aire en interiores,** sin desperdiciar energía y **reduciendo el consumo y la contaminación ambiental.**

HELTY®

Pure air for your home

HELTY®

Pure air for your home

Para respirar salud en cualquier lugar

#respirasalud

4MKT000000824

Helty Srl – Gruppo Alpac - Via Lago di Vico, 50 - 36015 Schio (VI) Italy
T +39 0445 16.70.174 F +39 0445 16.70.175 - info@heltyair.com