Flow1000

Ventilación descentralizada superior para la modernización de edificios existentes

Flow1000, la última incorporación a la familia VMI para escuelas y oficinas, fue creado para satisfacer las necesidades de un intercambio de aire óptimo en todos aquellos **espacios con mayor concentración de gente** –como aulas de centros escolares, espacios recreativos, oficinas compartidas, coworking, tiendas o comedores– donde es fundamental contar con una alta calidad del aire sin sacrificar el confort y el ahorro energético. Gracias a **caudales de aire variables de hasta 1000 m³/h,** es ideal para integrar un sistema VMI descentralizado en edificios existentes sin recurrir a obras de albañilería complejas e invasivas, y reduciendo la instalación de conductos y los tiempos de instalación. Flow1000 está disponible tanto como **unidad VMI,** como en las versiones **Flow1000 Steel** (con placa de revestimiento en acero pintado de blanco para instalación vista) **Flow1000 Silent** (con placa embellecedora de madera pintada de blanco para instalación en techo) y **FlowM1000** con estructura de mueble vertical de madera blanca. Una eficiencia de **recuperación de calor del 80%,** excelentes capacidades de purificación del aire gracias a los filtros Coarse 80% + ePM1 80% y **mantenimiento sencillo** lo convierten en la solución ideal para una modernización de VMI sin concesiones. La instalación requiere dos orificios testigo de 250 mm en el muro perimetral para gestionar los flujos de entrada y salida de aire; también puede funcionar con 4 tubos de 125 mm mediante accesorios.

Saneamiento adicional con ionización

Para mejorar la acción de purificación del aire interior, las versiones Flow1000 Silent y M1000 pueden albergar un dispositivo de saneamiento activo de muy bajo consumo energético que genera **iones bipolares,** desarrollado para llevar la calidad del aire existente en la naturaleza a ambientes interiores cerrados. **La acción combinada de dilución, filtración y higienización del aire** permite reducir los riesgos de distribución aérea de cargas microbianas, bacterianas y virales.

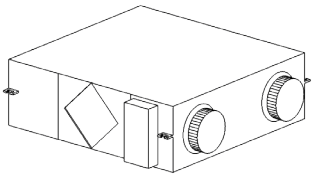

Flow1000
Unidad VMI

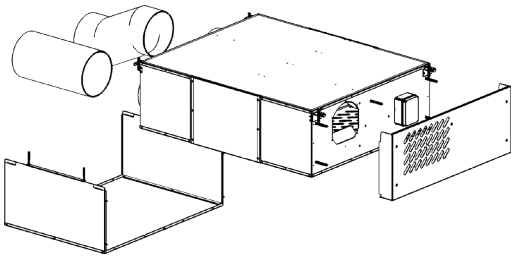

Flow1000Steel
Instalación en techo

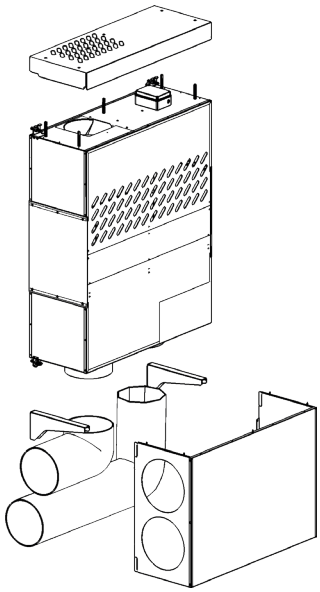

Flow1000Steel
Instalación en pared

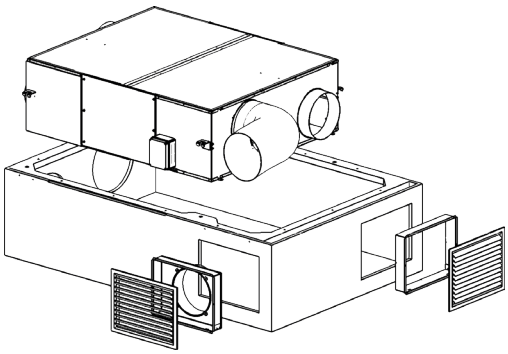

Flow1000Silent
VMI con placa de revestimiento de madera para instalación en techo

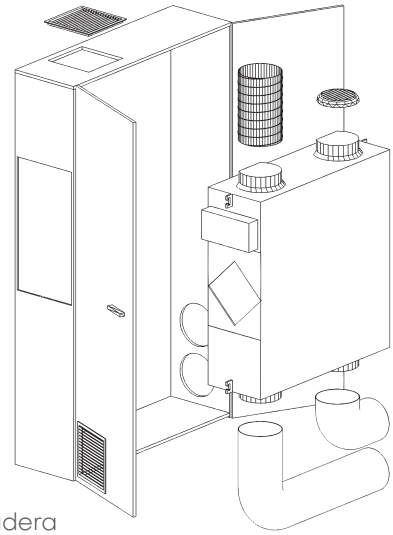

FlowM1000
VMI en armario de madera

80%
Eficiencia de recuperación térmica

21.5dB(A)
Presión sonora

1000m³/h
Caudal de aire máximo

ISO Coarse 80% + ePM1 80%
Filtración de aire de entrada

-40.4kWh/m²a
Consumo energético SEC (clima templado)

Classe Energetica A

Datos técnicos

Funciones y características	**U.M.**	**Flow**1000		**Flow**1000Steel	
Versión		STD	Pure	STD	Pure
Nocturno		●	●	●	●
Hiperventilación		●	●	●	●
Señal de sustitución de filtros		●	●	●	●
Sensor higrométrico		–	●	–	●
Sensor CO_2 y COV		–	●	–	●
Free Cooling		●	●	●	●
Pan. cont. STD remoto		opcional	opcional	opcional	opcional
Pan. cont. Cloud remoto		opcional	opcional	opcional	opcional
LED de panel On/Off		●	●	●	●
App Helty Home [1]		opcional	opcional	opcional	opcional
Conexión HCloud [1]		opcional	opcional	opcional	opcional
Caudal de aire	m^3/h	300/400/550/700/850/1000[2]			
Regulación del caudal		nocturno + 4 niveles + hiperventilación			
Potencia consumida	W	25/44/77/130/210/320[2]			
Tensión de alimentación	Vca	230			
Consumo de corriente máx. [3]	A	1.7			
Peso de unidad VMI	kg	73		75	
Dimens. de la máquina VMI (An x Al x Pr)	mm	1320 x 392 x 1020		1374 x 395 x 1024	
Intercambiador de calor		entálpico con flujos cruzados			
Eficiencia de recuperación térmica	%	80			
Bypass (freecoling/freeheating)		electrónico manual			
Nivel de ruido [4]	dB(A)	37.2/41.7/48.7/57.7/59.2/60.7[2]		44/48/55/59/64.8/68[2]	
Presión sonora [5]	dB(A)	21.5/26/33/42/43.5/45[2]		29/34/40/45/50/54[2]	
Filtro de entrada		ISO Coarse 80% + ePM1 80%			
Filtro de salida		ISO Coarse 80%			
Modbus RTU rs485		Sí [8]			
Clima de referencia		frío / templado / cálido			
Etiqueta energética (frío/templado/caliente)		A+ / A / E			
SEC (frío/templado/caliente) [6]	kWh/m^2a	-76.0 / -40.4 / -17.3			
Fuga interna [7]	%	2			
Fuga externa [7]	%	1			
Presión externa nominal. Δps. ext [6]	Pa	340		130	
Caída de presión interna Δps.int [6]	Pa	800		700	
Rendimiento energético de filtros [6]		A+			
De serie		manual de instalación, filtros VMI		manual de instalación, filtros VMI	
Código		**1VMC04016**	**1VMC04017**	**1VMC04025**	**1VMC04026**

1. Necesario conectar el panel de control Cloud
2. En modo de hiperventilación
3. Con tensión de alimentación de 230 Vca
4. Según UNI 3744:2010
5. Medido a 1 m por debajo de la máquina, corregido con ruido de fondo y tiempos de reverberación.
6. Según Reglamento (UE) n.º 1253/2014
7. De conformidad con EN 13141-8:2014-09
8. Se pierde la funcionalidad del panel de control Cloud

Datos técnicos

Funciones y características	U.M.	Flow1000 Silent		FlowM1000			
Versión		STD	Pure	STD IZQ	Pure IZQ	STD DCH	Pure DCH
Nocturno		●	●	●	●	●	●
Hiperventilación		●	●	●	●	●	●
Señal de sustitución de filtros		●	●	●	●	●	●
Sensor higrométrico		–	●	–	●	–	●
Sensor CO_2 y COV		–	●	–	●	–	●
Free Cooling		●	●	●	●	●	●
Pan. cont. STD remoto		opcional	opcional	opcional	opcional	opcional	opcional
Pan. cont. Cloud remoto		opcional	opcional	opcional	opcional	opcional	opcional
LED de panel On/Off		●	●	●	●	●	●
App Helty Home [7]		opcional	opcional	opcional	opcional	opcional	opcional
Conexión HCloud [7]		opcional	opcional	opcional	opcional	opcional	opcional
Caudal de aire	m^3/h	300/400/550/700/850/1000					
Regulación del caudal		nocturno + 4 niveles + hiperventilación					
Potencia consumida	W	25/44/77/130/210/320					
Tensión de alimentación	Vca	230					
Consumo de corriente máx. [2]	A	1.7					
Peso de unidad VMI	kg	73					
Peso con placa de revestimiento de madera	kg	60		–			
Peso móvil FlowM	kg	–		93			
Dimens. de la máquina VMI (An x Al x Pr)	mm	1320 x 392 x 1020		1374 x 395 x 1024			
Tamaño con placa de revestimiento de madera (An x Al x Pr)	mm	1797 x 475 x 1213		–			
Tamaño móvil FlowM (An x Al x Pr)	mm	–		1236 x 2400 x 450			
Intercambiador de calor		entálpico con flujos cruzados					
Eficiencia de recuperación térmica	%	80					
Bypass (freecoling/freeheating)		electrónico manual					
Nivel de ruido [3]	dB(A)	37.2/41.7/48.7/57.7/59.2/60.7					
Presión sonora [5]	dB(A)	21.5/26/33/42/43.5/45					
Filtro de entrada		ISO Coarse 80% + ePM1 80%					
Filtro de salida		ISO Coarse 80%					
Modbus RTU rs485		Sí [8]					
Clima de referencia		frío / templado / cálido					
Etiqueta energética (frío/templado/caliente)		A+ / A / E					
SEC (frío/templado/caliente) [6]	kWh/m^2a	-76.0 / -40.4 / -17.3					
Fuga interna [4]	%	2					
Fuga externa [4]	%	1					
Presión externa nominal. Δps. ext [6]	Pa	430					
Caída de presión interna Δps.int [6]	Pa	800					
Rendimiento energético de filtros [6]		A+					
De serie		manual de instalación, contenedor de techo con rejillas de entrada y salida, chasis de soporte, filtros VMI		manual de instalación, contenedor tipo armario con puertas, rejillas de entrada y salida, soportes, filtros VMI			
Código		**1VMC04018**	**1VMC04019**	**1VMC01053**	**1VMC01054**	**1VMC01051**	**1VMC01052**

1. En modo de hiperventilación
2. Con tensión de alimentación de 230 Vca
3. Según UNI 3744:2010
4. De conformidad con EN 13141-8:2014-09
5. Medido a 1 m por debajo de la máquina. Corregido con ruido de fondo y tiempos de reverberación.
6. Según Reglamento (UE) n.º 1253/2014
7. Necesario conectar el panel de control Cloud
8. Se pierde la funcionalidad del panel de control Cloud

Accesorios y recambios

Artículo	Tipología	Código
Plantilla de instalación Flow600/800/1000	Accesorios	**4VMC00000823**
Rejillas externas 340x340 mm de plástico	Accesorios	**1VMC99083**
Rejillas externas horizontales acero inox	Accesorios	**1VMC99084**
Rejillas externas verticales acero inox	Accesorios	**1VMC99097**
Tubo flex ISO Ø127 mm L 5m + x2 bridas	Accesorios	**1VMC99086**
Tubo flex ISO Ø254 mm L 5m + x2 bridas	Accesorios	**1VMC99085**
Adaptador de tubo 120x60 mm Ø125 mm x4	Accesorios	**1VMC99091**
Carcasa lateral Flow800/1000	Accesorios	**1VMC99073**
Carcasa de techo Flow800/1000	Accesorios	**1VMC99074**
Carcasa posterior Flow800/1000	Accesorios	**1VMC99111**
Precalentador Flow800/1000 Steel	Accesorios	**1VMC99149A**
Postcalentador Flow600/800/1000 Steel	Accesorios	**1VMC99094**
Postcalentador Flow800/1000M	Accesorios	**1VMC99101**
Postcalentador Flow800/1000 Silent	Accesorios	**1VMC99088**
Panel de control empotrado STD + cable 5 m	Accesorios	**1VMC06006**
Panel de control empotrado Cloud + cable 5 m	Accesorios	**1VMC06011**
Caja externa panel de control 503	Accesorios	**1VMC99078**
Ionizador Steel	Accesorios	**1VMC99089**
Ionizador Flow800/1000M y Silent	Accesorios	**1VMC99090**
Monitor CO_2 [1]	Accesorios	**4VMC00000902**
Monitor IAQ [1]	Accesorios	**4VMC00000903**
Filtro Coarse precalentador	Filtros	**1VMC99162**
Filtro Coarse precalentador x10	Filtros	**1VMC99163**
Filtro ePM1 80% + Coarse80%Flow800	Filtros	**1VMC99050**
Filtro ePM1 80% + Coarse80% Flow800 x10	Filtros	**1VMC99061**

1. Requiere panel de control Cloud

Gráficos caudal – prevalencia

A Prevalencia
B Caudal

1 Velocidad supermínima (nocturna)
2 Velocidad 1
3 Velocidad 2
4 Velocidad 3
5 Velocidad 4
6 Hiperventilación

Flow1000Steel

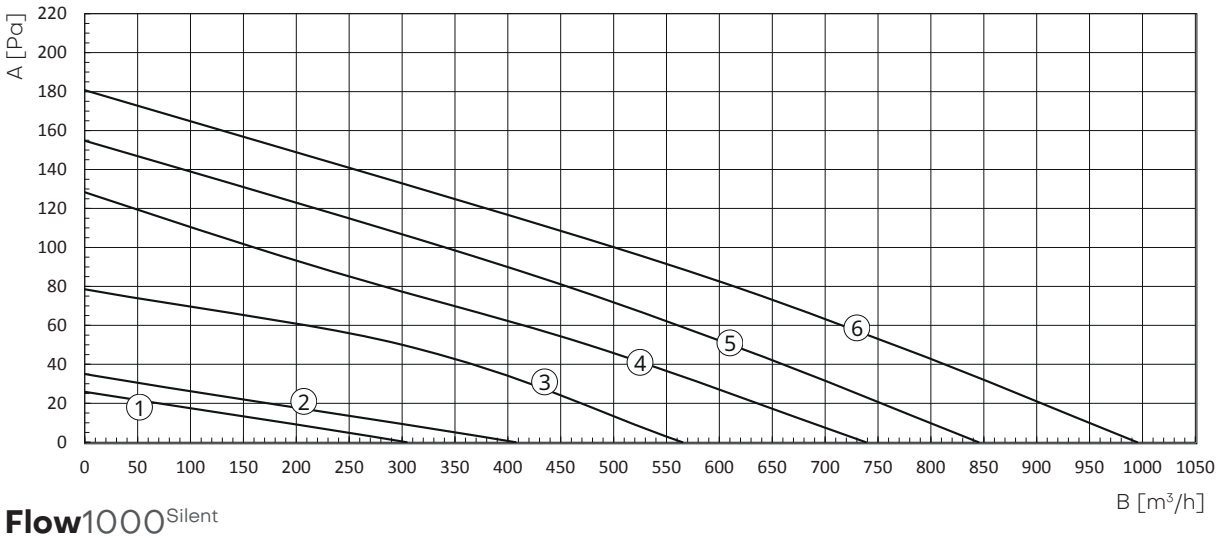

Flow1000Silent

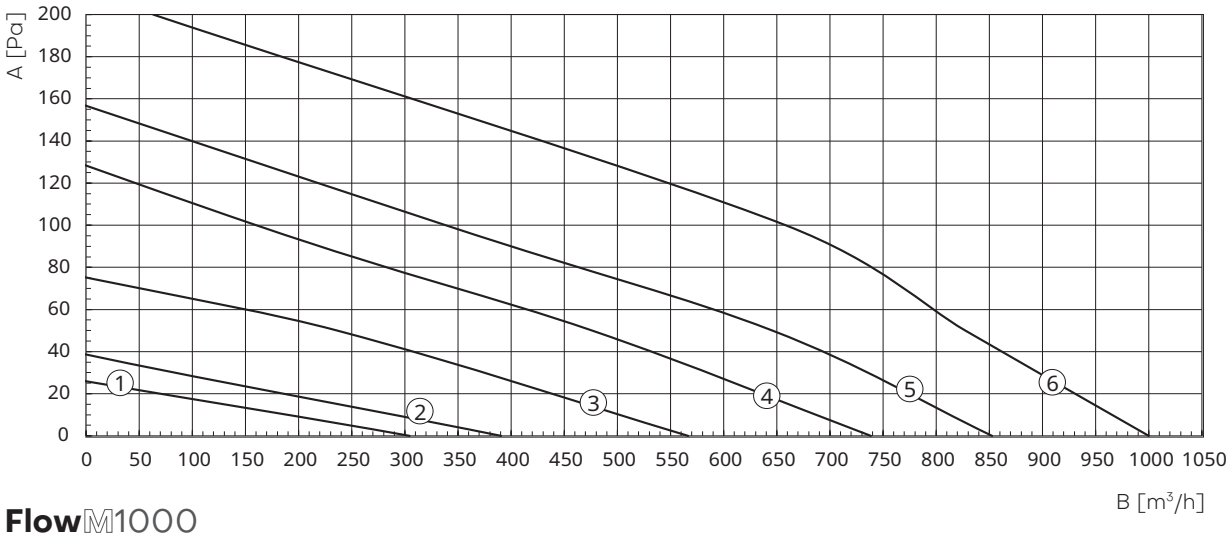

FlowM1000

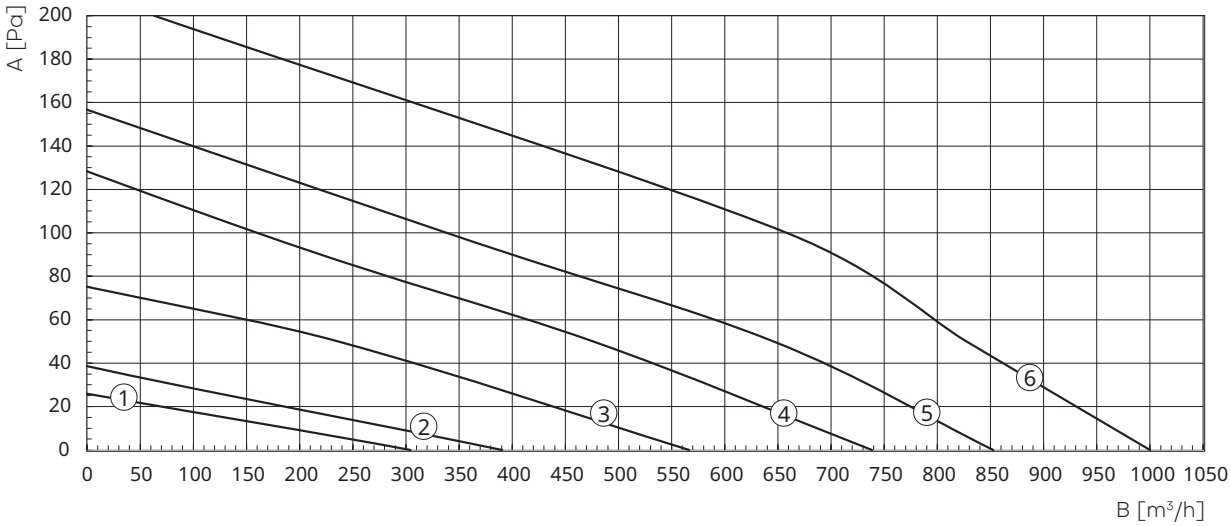

Dibujos dimensionales

Flow1000Steel
Instalación en pared

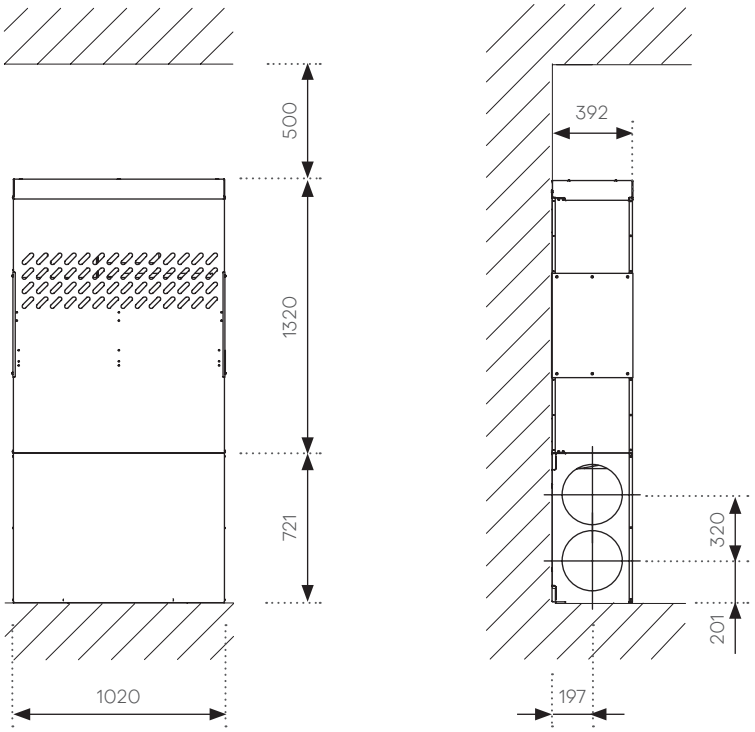

Flow1000Steel
Instalación en techo

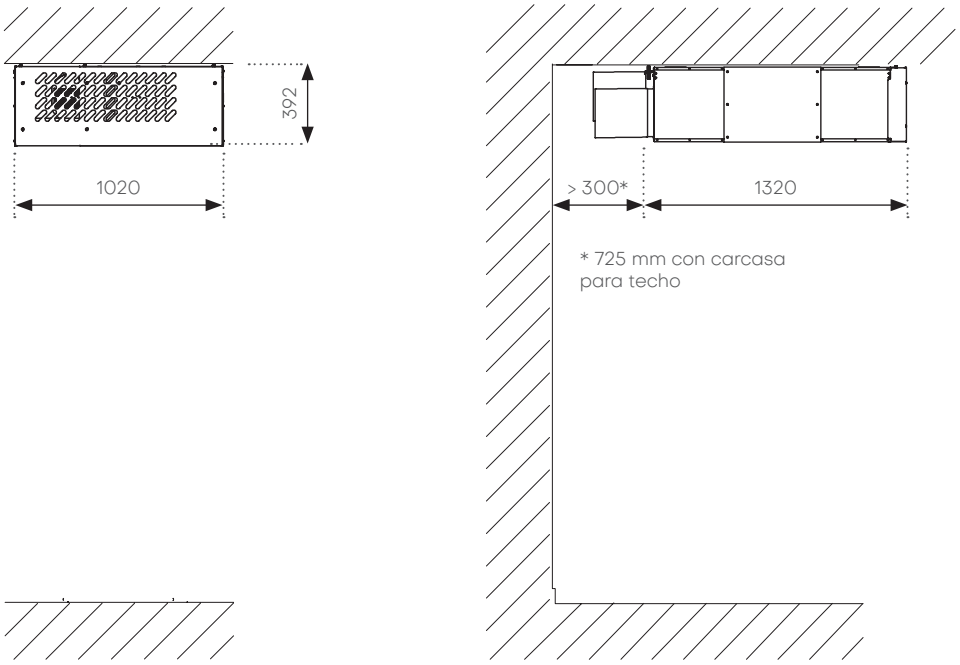

Dibujos dimensionales

Flow1000Silent

VMI con placa de revestimiento de madera para instalación en techo

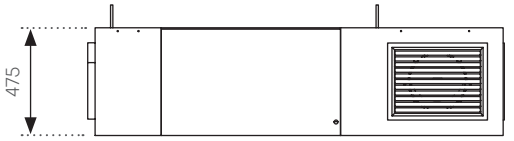

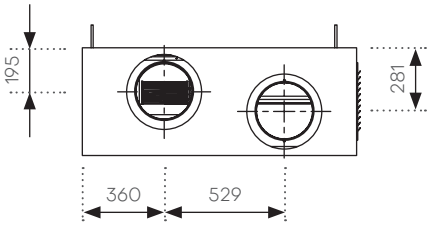

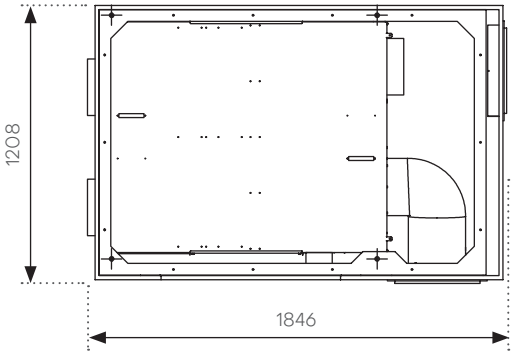

FlowM1000 – lado izquierdo

VMI en armario de madera

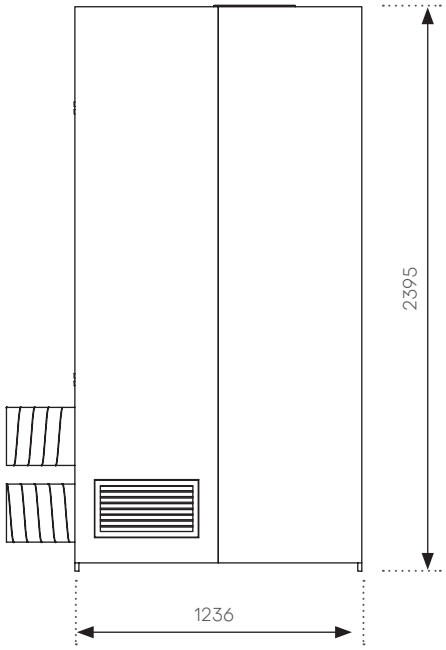

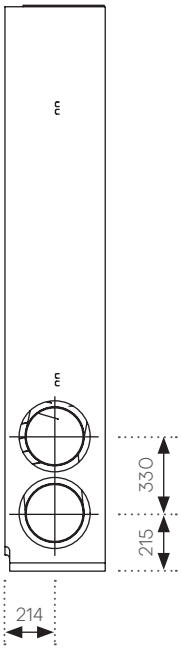

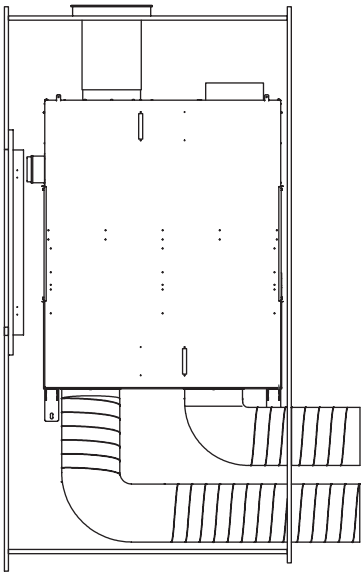

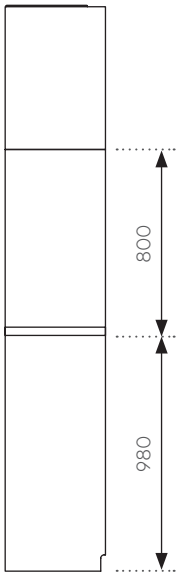

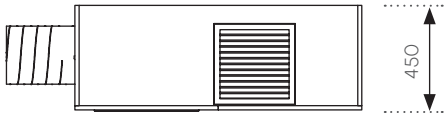

Dibujos dimensionales

FlowM1000 – lado derecho
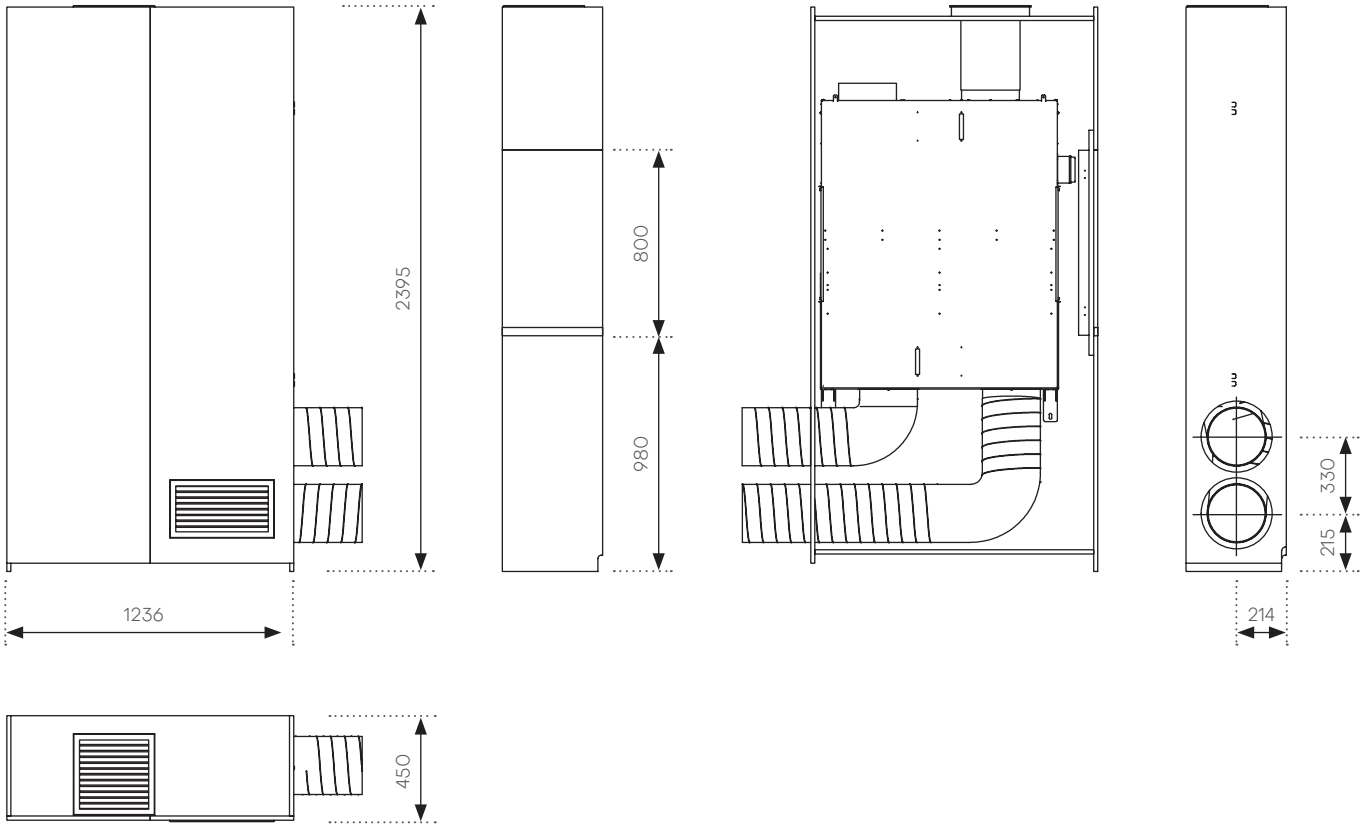
VMI en armario de madera